O'MAC®

MR 700
MR 700W

MOTOCOSITOARE CU ROTI
MOTOR MOWER
MOTOFALCIATRICI

MANUAL DE UTILIZARE

Importator: S.C. O-MAC Pădure & Grădină S.R.L.
Str. Depozitelor, Nr. 27, Cod Poștal 110078, Pitești, Argeș - România
Telefon: +40 348 918, E-mail: contact@o-mac.ro, Web: www.omac.ro

omac.ro

Cuprins

RO - Motocositoare cu roti
MANUAL DE INSTRUCȚIUNI 5

EN - Motor Mower
OPERATOR'S MANUAL 40

IT - Motofalciatrici
MANUALE DI ISTRUZIONI 56

Declarație de conformitate EC 63

Prefață

Vă mulțumim pentru încrederea acordată cumpărând produsul nostru! Vom face tot posibilul că pe viitor să ne îmbunătățim și să ne dezvoltăm gama de produse pentru a veni în întâmpinarea nevoilor și dorințelor dumneavoastră!
Acest manual este un instrument foarte important! Păstrați-l în permanență în apropierea produsului achiziționat.
Scopul acestui manual este de a furniza deținătorilor, utilizatorilor, operatorilor, celor ce oferă spre închiriere și celor care închiriază echipamentul, instrucțiuni privind măsurile de siguranță și procedurile de utilizare esențiale pentru utilizarea corespunzătoare și în condiții de siguranță a echipamentului, în scopul în care acesta a fost proiectat.
De asemenea luați în considerare faptul că noi, ca și producători ne îmbunătățim constant produsele. Din acest motiv ne rezervăm dreptul de a face modificări ale specificațiilor tehnice fără aviz prealabil, fapt ce poate genera ușoare diferențe între caracteristicile reale ale produsului dumneavoastră și cele menționate în acest manual.
Imaginile prezentate au titlu de exemplu, fără să creeze obligații contractuale. Cu toate precauțiile luate de O-Mac Pădure & Grădină s.r.l., produsele livrate pot diferi uşor de imagini în ceea ce priveşte culoarea, accesoriile, aspectul general, particularități, etc.
Așadar vă mulțumim anticipat pentru înțelegere!
Drepturile de autor ne aparțin în totalitate, ca atare este interzisă copierea și distribuirea în scop comercial a acestui manual.

Cuprins

Specificații tehnice 6
I. Informații generale 7
II. Instrucțiuni de siguranță..... 8
III. Definirea pictogramelor 12
IV. Manevrare și ambalare.....13
V. Dezambalare/montare 13
VI. Utilizare 15
VII. Manipulare și transport.....19
VIII. Depozitare.....19
IX. Întreținere periodică 20
X. Programul de întreținere..... 24
XI. Defecțiuni posibile și soluții 25
XII. Instrucțiuni suplimentare 25

Specificații tehnice

	O'MAC MR 700	O'MAC MR 700W
Tip motor	LC1P70F-3 / Benzină / 4T	LC1P70F-3 / Benzină / 4T
Capacitate cilindrica	196 cc	196 cc
Putere motor maxima	5.2 kW / 7 CP	5.2 kW / 7 CP
Putere motor in sarcina	4 kW / 5.4 CP	4 kW / 5.4 CP
Ciclu de funcționare	1 cilindru, OHV	1 cilindru, OHV
Turație motor maxim	3600 rpm	3600 rpm
Turație motor in sarcina	2600 rpm	2600 rpm
Capacitate rezervor combustibil	1,4 L	1,4 L
Tip aprindere	Electronic	Electronic
Pornire	Demaror manual	Demaror manual
Soc	Manual	Manual
Protecție motor / senzor ulei	Nu	Nu
Tip ulei baie motor	O'MAC SAE 30 / O'MAC SAE 10W30	O'MAC SAE 30 / O'MAC SAE 10W30
Cantitate ulei în baie de motor	500 ml	500 ml
Tip filtru aer	Uscat cu filtru carton și prefiltru burete	Uscat cu filtru carton și prefiltru burete
Tip ambreiaj:	Curea trapezoidală	Curea trapezoidală
Priza de putere	Nu	Nu
Cutie de viteze	Nu (1 viteză înainte)	Nu (1 viteză înainte)
Tip transmisie roti	Curea trapezoidală și bielă	Curea trapezoidală și bielă
Sistem anti-vibrati	Da	Da
Diferential blocabil	-//-	-//-
Maner reglabil	Da, vertical	Da, vertical
Dimensiune masa cosit	87 cm	87 cm
Tip transmisie masa cosit	Curea trapezoidală și bielă	Curea trapezoidală și bielă
Roti cauciuc profil agricol	13 x 5.00-6	13 x 6.00-6
Suprafata de lucru recomandata	Sub 5.000 m^2	Sub 5.000 m^2
Nivel de zgomot	94 dB(A)	94 dB(A)
Greutate neta	52 kg	52.5 kg
Greutate bruta	54 kg	54.5 kg
Dimensiuni cutie (L x l x h)	800 x 590 x 570 mm	800 x 590 x 570 mm

Atenție! În funcție de modelul de utilaj achiziționat pot exista diferențe față de ilustrațiile prezente în acest manual.
În unele ilustrații utilajul poate apărea fără apărători din motive de clarificare. Este posibil ca motorizarea și unele componente să nu fie ale modelului achiziționat.
Înainte de a efectua orice operațiune la ambalaj, la utilaj sau la accesoriile acestuia, citiți și înțelegeți integral prezentul manual de utilizare!

I. Informații generale

1.1 Introducere

Vă mulțumim pentru încrederea acordată produselor noastre și vă dorim o folosire plăcută a utilajului.
Am creat aceste instrucțiuni de utilizare pentru a asigura o funcționare lipsită de inconveniente. Respectați îndeaproape
aceste recomandări și veți avea satisfacția utilizării îndelungate a unui utilaj sau accesoriu care funcționează adecvat.
Înainte de a fi fabricate în serie, utilajele și accesoriile sunt testate foarte riguros, iar în timpul fabricării sunt supuse unor verificări atente. Acest lucru reprezintă, pentru noi și pentru utilizator, cea mai bună garanție a calității. Acest utilaj și/sau accesoriu a fost supus unor teste neutre riguroase în țara de origine și respectă normele de siguranță în vigoare.

1.2 Manualul

Manualul este împărțit în capitole și paragrafe pentru a prezenta informațiile în cel mai clar mod posibil.
Instrucțiunile, schemele și documentația din prezentul manual sunt de natură tehnică, aparțin producătorului (consultați declarația CE) și nu pot fi reproduse integral sau parțial.
Manualul de utilizare trebuie păstrat cu grijă și trebuie să însoțească utilajul și/sau accesoriile la fiecare schimbare de proprietar pe parcursul duratei sale de viață.
Pentru aceasta, manualul trebuie manevrat cu grijă, cu mâinile curate și nu trebuie depozitate pe suprafețe murdare.
Trebuie păstrat într-un mediu protejat de umiditate și căldură și să fie mereu la îndemână pentru clarificarea eventualelor nelămuriri. Nu trebuie îndepărtate, modificate sau rupte părți ale acestuia.

1.3 Simbologia manualului

⚠ **PERICOL!**
Acest simbol evidențiază situații care pot influența siguranța, cauza decesul și/sau leziuni grave operatorului.
⚠ **ATENȚIE!**
Acest simbol evidențiază situații care pot cauza leziuni ușoare ale operatorului și/sau daune ale utilajului.

INFORMAȚII!
Acest simbol evidențiază indicații speciale pentru mai multă claritate și ușurință de utilizare. Simbolurile sunt prezente în cadrul imaginilor prezentate în acest manual, cât și în grupajele informative.

1.4 Datele producătorului

Consultați coperta sau eticheta CE.
Pentru informații și comandarea pieselor de schimb, vă rugăm să vă adresați re- vânzătorilor din zonă indicând numărul articolului și numărul de fabricație care se află pe eticheta CE:

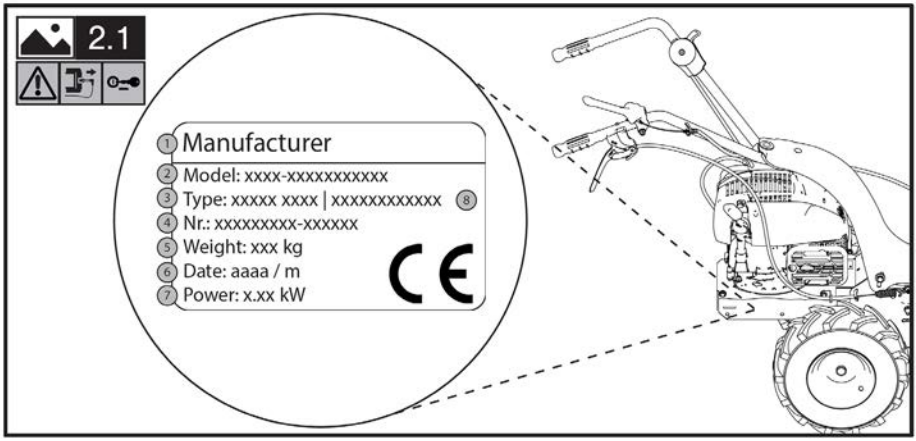

1. Identificarea producătorului
2. Model
3. Cod de identificare produs
4. Număr de serie articol
5. Masă
6. An/lună
7. Putere motor în sarcină
8. Tipul produsului

II. Instrucțiuni de siguranță

PERICOL!
Toate pericolele descrise în acest paragraf pot genera leziuni grave sau decesul operatorului.

PERICOL!
Înainte de montare și punerea în funcțiune a utilajului sau accesoriul, citiți și înțelegeți integral manualul de utilizare și întreținere.

PERICOL!
Angajatorul este responsabil să transmită toate informațiile din acest manual operatorului care va folosii utilajul.
Acest utilaj și/sau accesoriu satisface toate standardele europene în vigoare în perioada de producție. Totuși, utilizarea improprie sau întreținerea inadecvată pot spori riscul de accidentare.

Pentru a reduce acest risc, citiți atent instrucțiunile de siguranță și fiți atenți la simbolurile de pericol prezente în paginile următoare.

Indicații generale:

1. Folosirea utilajului este interzisă pentru minorii sub 18 ani și persoanele care au consumat alcool, medicamente sau alte substanțe interzise.
2. Câmpul electromagnetic generat de motor sau circuitul electric poate interfera cu dispozitivele pacemaker. Utilizatorii acestor dispozitive trebuie OBLIGATORIU să-și consulte medicul înainte de a folosi utilajul.
3. Nu puneți utilajul în funcțiune când vă aflați în fața echipamentului și nici nu vă apropiați de acesta când este în mișcare. Când trageți cablul de pornire a motorului (dacă este prezent), echipamentul și mașina trebuie să rămână oprite.
4. Motorul trebuie să rămână OBLIGATORIU oprit în timpul transportului utilajului și al tuturor operațiunilor de reglare, întreținere, curățare, schimb accesorii.
5. Îndepărtați-vă de mașină doar după ce ați oprit motorul și ați parcat-o în poziție stabilă și de siguranță.
6. Atenție la tubul de evacuare. Piesele din apropiere pot ajunge la 80°. Înlocuiți amortizoarele uzate sau defecte.
7. Înainte de a începe lucrul cu mașina, efectuați un control vizual și fizic și veri- ficați dacă toate sistemele de protecție împotriva accidentelor și de siguranță, cu care aceasta este dotată, sunt perfect funcționale. Este strict interzis să le îndepărtați sau să le manevrați greșit. Înlocuiți piesele deteriorate sau uzate înainte de utilizare.
8. Orice utilizare inadecvată, reparațiile efectuate de personalul nespecializat sau utilizarea de piese de schimb neoriginale implică anularea garanției și lipsa oricărei răspunderi din partea firmei pro- ducătoare.
9. Nu modificați setarea regulatorului vitezei de rotație a motorului și nu atingeți viteze excesive.
10. Pentru a garanta nivel de siguranță al mașinii, este necesară utilizarea exclusivă a pieselor de schimb originale.

Indicații de utilizare:

1. Înainte de a folosi utilajul, familiarizați-vă cu comenzile și învățați cum să o opriți repede.
2. Înainte de a porni utilajul, verificați nivelul de ulei în motor.
3. Înainte de a porni utilajul, verificați dacă toate elementele de fixare (bolțuri, șuruburi, piulițe, etc.) sunt strânse și dacă capotele și sistemele de protecție sunt integrale și montate corect.
4. Mergeți, nu alergați în timpul lucrului.
5. Nu porniți utilajul în spații închise unde se pot acumula vapori de carbon.
6. Lucrați doar în timpul zilei, când dispuneți de iluminat și vizibilitate adecvate (vizibilitate minimă necesară adecvată pentru zona de lucru definită în paragraful ZONA DE LUCRU.
7. Nu lucrați pe timp de furtună și/sau terenuri umede sau alunecoase.
8. Nu lucrați pe terenuri cu pantă de peste 10° dacă nu utilizați echipamentele specifice pentru lucrul în pantă (nu sunt disponibile pe toate utilajele sau versiunile). Acționați cu prudență maximă la inversarea sensului de mers și la tragerea spre dvs. a utilajului.
9. Asigurați întotdeauna puncte de sprijin în pantă. Țineți picioarele la distanță de unelte și nu puneți mâinile sau picioarele în apropierea pieselor în mișcare.

10. Ghidați întotdeauna utilajul cu ambele mâini pe ghidon.
11. Nu lucrați în apropierea șanțurilor sau a digurilor. Dacă o roată depășește marginea străzii, mașina se poate răsturna brusc.
12. Nu manevrați utilajul astfel încât să întoarceți spatele către perete sau obiecte similare pentru evita blocarea.

Norme pentru reglare și întreținere:

⚠ **PERICOL!**
Toate operațiunile de REGLARE și ÎNTREȚINERE sunt efectuate cu motorul oprit. Îndepărtați capacul bujiei sau cheia de pornire (dacă există) pentru a evita pornirile neașteptate.

Mențineți strânse toate piulițele, bolțurile și șuruburile garanta funcționarea utilajului în condiții de siguranță.

Utilizați doar piese de schimb originale. Proprietarul pierde dreptul de garanție când sunt utilizate piese de schimb neoriginale.

Nu faceți modificări structurale sau adaptări. Aceste modificări conduc la anularea garanției, iar firma producătoare își declină orice răspundere în acest sens.

Ne rezervăm dreptul de a aduce îmbunătățiri de construcție la utilaj și/sau accesoriilor fără a aduce modificări acestor instrucțiuni.

Indicații pentru ridicare:

⚠ **PERICOL!**
Utilizați sisteme de ridicare nedeteriorate și adecvate maselor de ridicat (vezi paragraful MANEVRARE I TRANSPORT).
⚠ **PERICOL!**
Nu stați sub sarcinile suspendate.

2.1 Descriere și domeniu de utilizare

Produsul este utilaj capabil de folosiri multiple, proiectat pentru utilizarea în regim personal pe terenurile private.

Echipamentele compatibile cu utilajul în momentul publicării acestui manual sunt:
- bară de cosire pentru tăierea ierbii;
- coasă rotativă pentru întreținerea arbuștilor și cosirea ierbii;
- dispozitiv de tuns iarba pentru tăierea și curățarea ierbii;
- lamă de deszăpezire pentru îndepărtarea zăpezii;
- perie frontală pentru curățarea deșeurilor de pe trotuare.

Instrucțiunile de utilizare în siguranță a accesoriilor compatibile cu utilajul vor fi prezentate într-un manual special care este livrat împreună aceste accesorii.

2.2 Utilizare incorectă

⚠ PERICOL!
Toate pericolele descrise în acest para- graf pot genera leziuni grave sau decesul operatorului.

1. Folosiți utilajul exclusiv în scopul prevăzut de tipul de echipament montat;
2. Nu folosiți utilajul pentru a transporta lucruri, persoane sau animale;
3. Nu folosiți utilajul pentru a trage și/sau împinge cărucioare sau alte dispozitive;
4. Nu montați echipamente neautorizate de către firma producătoare;
5. Este interzisă modificarea pieselor utilajului;
6. Nu excludeți sau manevrați incorect sistemele de protecție.

2.3 Zona de lucru

Utilizatorul este responsabil de siguranța persoanelor, lucrurilor sau animalelor care se află în zona de pericol a utilajului.

Această zonă este definită ca zonă internă cu o circumferință cu o rază minimă de 20 m, cu centrul echipamentului montat pe utilaj.

⚠ PERICOL!
Raza minimă de 20m poate fi mărită în funcție de tipul de accesoriu montat pe utilaj. Dacă este cazul, consultați fiecare manual specific accesoriului.
Când utilajul este în funcțiune, nu este permisă staționarea în zona de pericol din niciun motiv. Doar operatorul care a citit și înțeles integral manualul, este autorizat să stea în interiorul acestei zone și să ocupe singura poziție operativă, adică în spatele ghidonului ținându-l strâns de mânere.
Operatorul trebuie să verifice zona din jur înainte de a porni utilajul și să acorde atenție specială copiilor și animalelor.

Înainte de a începe lucrul într-o zonă anume, curățați-o de obiectele străine.
În timpul lucrului, acordați atenție terenului din zona din jur. Dacă se identifică obiecte nedorite și/sau periculoase, înainte de a vă deplasa din poziția operativă pentru a le îndepărta, opriți utilajul și securizați-l împiedicând pornirea, mișcarea și răsturnarea acestuia.

2.4 Îmbrăcăminte informații!

ⓘ INFORMAȚII!
Procurarea echipamentelor individuale de protecție revine exclusiv clientului sau angajatorului.

În timpul folosirii utilajului și în timpul întreținerii: este OBLIGATORIE utilizarea întotdeauna a

încălțămintei de protecție, a mănușilor, protecțiilor auditive adecvate și folosiți pantaloni lungi, rezistenți și ochelari de protecție.

Nu folosiți îmbrăcăminte largă, bijuterii, cravate, eșarfe, curele care se pot agăța. Prindeți-vă părul.
În timpul dezambalării și al montării: este OBLIGATORIE utilizarea întotdeauna a încălțămintei de protecție, a mănușilor și hainelor rezistente.

III. Definirea pictogramelor

ATENȚIE – citiți manualul.

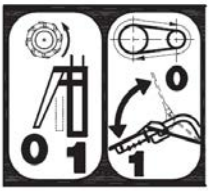

STÂNGA – maneta de sub ghidon acționează mișcarea în față a roților.
DREAPTA - maneta în sus acționează echipamentul.

Comandă accelerator. În poziția de START aerul este deschis, în timp ce în poziția de STOP motorul se oprește.

(DACĂ EXISTĂ)

STÂNGA – maneta la dreapta a ghidonului acționează mișcarea în spate a roților.
DREAPTA – maneta la stânga a ghidonului acționează mișcarea în față a roților.

PERICOL!

Păstrați toate etichetele curate și în sta- re bună, înlocuiți-le dacă sunt deteriorate.

IV. Manevrare și ambalare

Pentru a manevra ambalajul, ridicați-l în 2 sau mai multe persoane folosind mânerele de pe cutie. Greutatea BRUTĂ este indicată în capitolul CARACTERISTICI TEHNICE.

ATENȚIE!

Nu răsturnați sau rostogoliți utilajul. Se pot deteriora carcasele și piesele mecanice.

INFORMAȚII!

Dacă sunt livrate mai multe utilaje sau accesorii pe palet, desfaceți-le cu grijă fără a le lăsa să cadă la sol. Folosiți un motostivuitor.

V. Dezambalare/montare

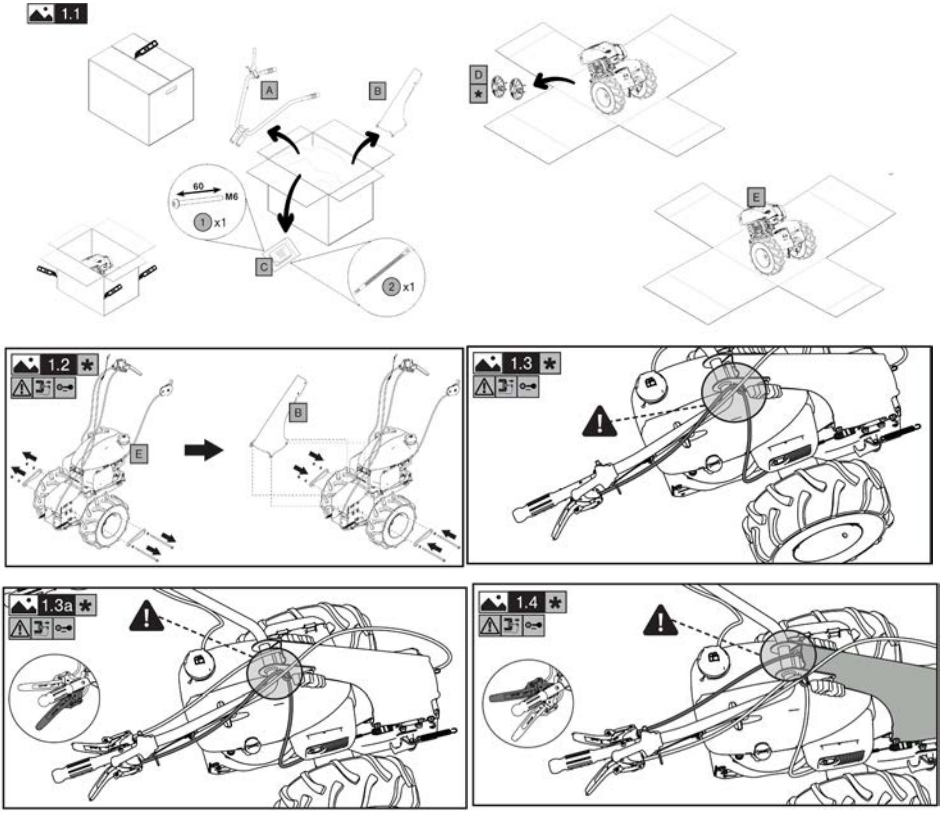

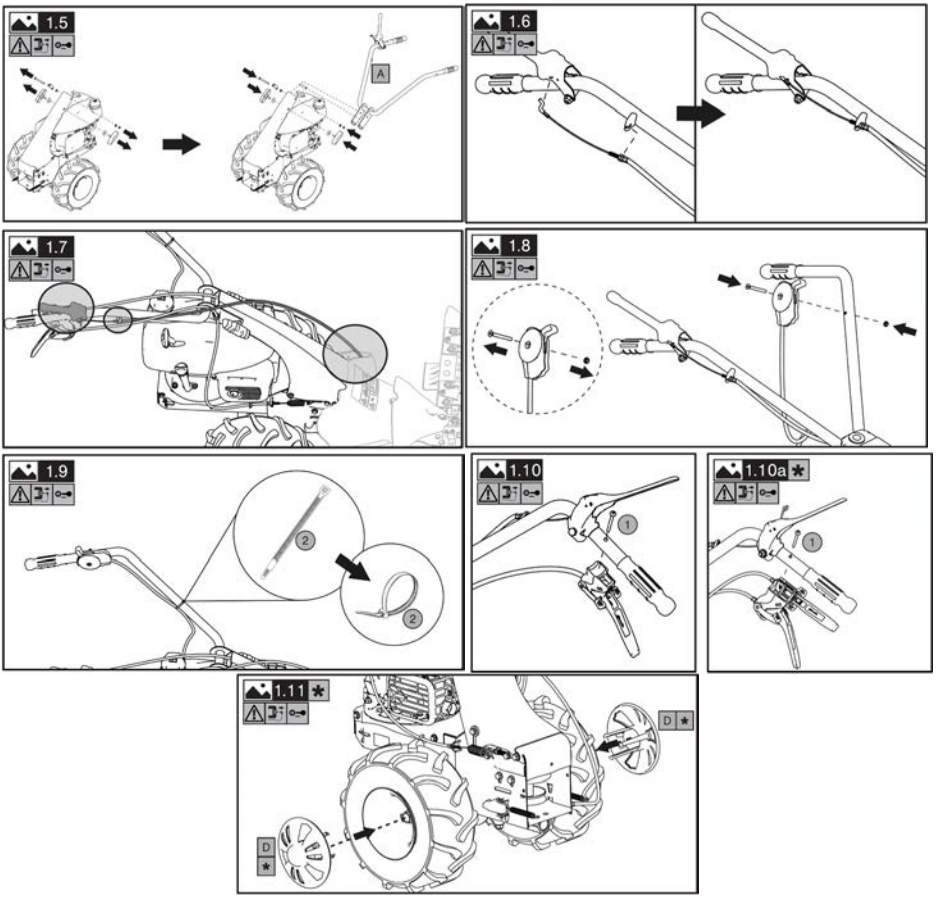

Finalizați montarea instalând accesoriul ales conform instrucțiunilor de montare din manualul aferent.

PERICOL!

Pentru funcționarea corectă a sistemului de frânare, ambele resorturi trebuie să fie fixate corect.

PERICOL!

În cazul ruperii uneia sau a ambelor resorturi, efectuați înlocuirea înainte de a folosii utilajul

ATENȚIE!

Motorul este furnizat fără ulei lubrifiant. Pentru indicații privind tipul de ulei de utilizat și cantitățile necesare, consultați manualul motorului însoțitor al accesoriilor.

VI. Utilizare

ATENȚIE!
Nu porniți motorul până nu finalizați toate etapele de montare.

ATENȚIE!
Înainte de prima pornire, trebuie să adăugați ulei de lubrifiere în motor. Pentru indicații privind tipul de ulei de utilizat și cantitățile necesare, consultați manualul motorului din punga cu accesorii.

ATENȚIE!
Înainte de a porni utilajul, verificați nivelul uleiului în interiorul motorului conform indicațiilor din manualul de utilizare.

PERICOL!
Înainte de lectură, citiți și înțelegeți integral capitolul INSTRUCȚIUNI DE SIGURANȚĂ.

6.1 Umplere rezervor carburant

Utilizați dispozitive de umplere precum bidoane de carburant, pâlnii, etc. adecvate și nedeteriorate.
Fiți atenți când sunt manevrate fluide inflamabile. Carburantul este foarte inflamabil și exploziv.

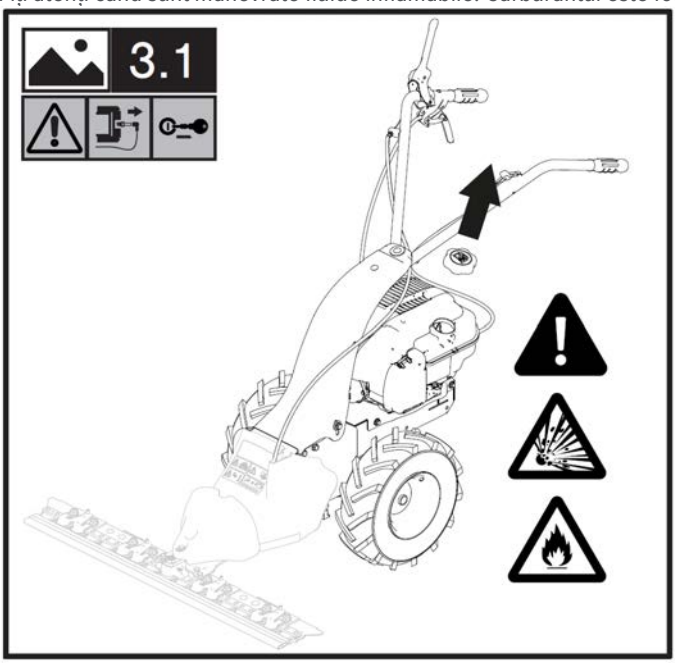

PERICOL!
Nu umpleți rezervorul în medii închise sau slab ventilate.

PERICOL!
Înainte de a umple rezervorul, opriți utilajul și așteptați ca motorul să se răcească (15-20 min). Nu fumați și nu utilizați dispozitive electronice în apropierea fluidelor combustibile.

PERICOL!
Utilizați dispozitive de umplere precum bidoane de carburant, pâlnii, etc. adecvate și nedeteriorate.

PERICOL!
În cazul scurgerilor de carburant, deplasați utilajul înainte de a o porni.

PERICOL!
La finalul operațiunii de alimentare, așezați la loc dopul strângându-l ferm.

6.2 Pornirea și oprirea

PERICOL
Înainte de a folosi utilajul, verificați funcționarea corectă a manetelor cu acțiune menținută și a comenzii duble de siguranță. Pentru reglaje, consultați paragraful REGLAREA CABLURILOR. Este interzisă folosirea utilajului în caz de funcționare defectuoasă a comenzilor.

ATENȚIE!
Înainte de a porni utilajul, verificați nivelul de ulei în motor.

INFORMAȚII!
Dacă motorul este rece, acționați starterul de pe carburator (conform versiunii motorului) A se consulta manualul specific.

Pentru pornire:
După pornirea motorului, treceți maneta din figura 3.2 în poziția intermediară.

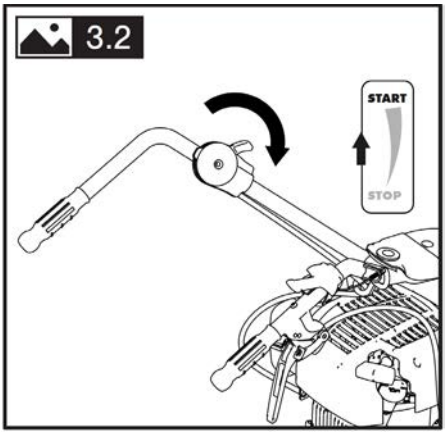

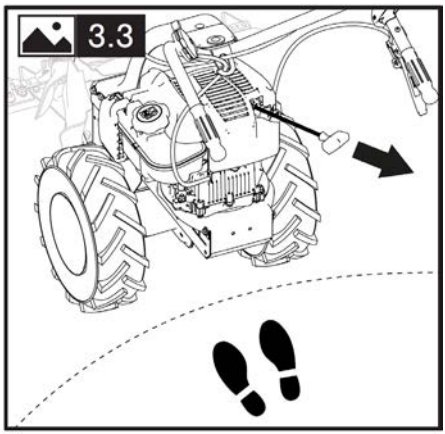

Pentru oprire:

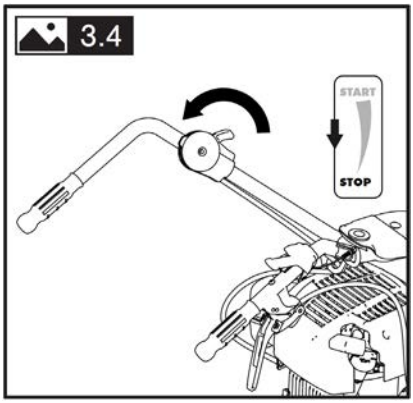

6.3 Comenzile utilajului

Comenzile de mers înainte, marșarier și cuplare a uneltei sunt cu acțiune menținută și sunt activate cu ajutorul comenzii duble.

AVANS:

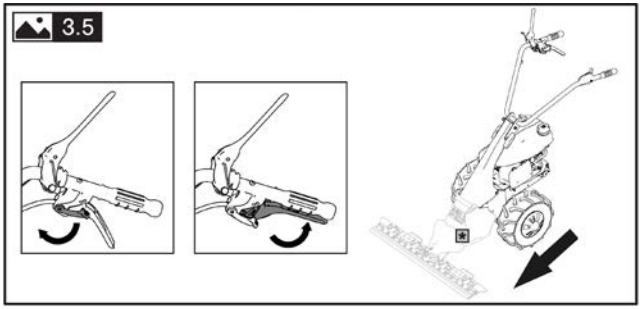

AVANS ȘI MARȘARIER:
(dacă există):

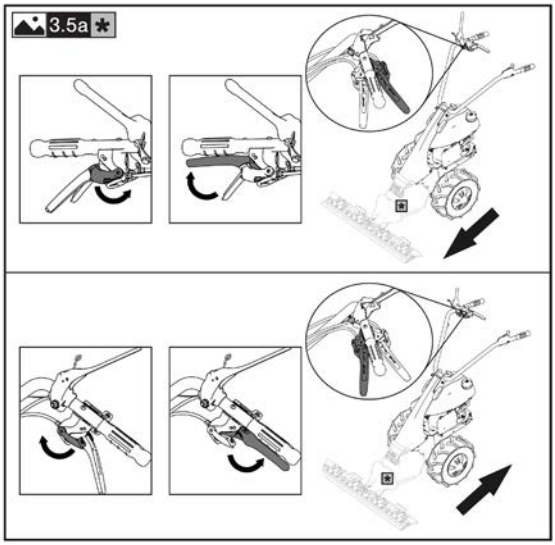

AMBREIAJ ECHIPAMENT:

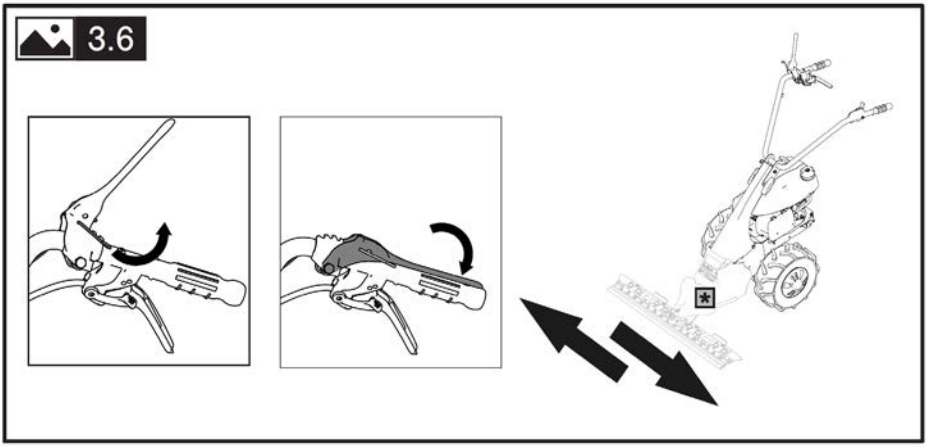

6.4 Reglarea ghidonului

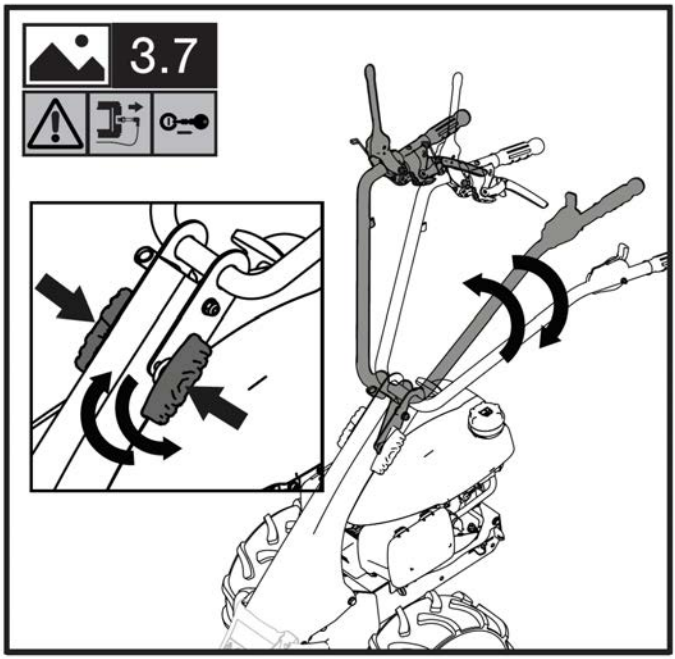

VII. Manipulare și transport

Cu motorul oprit, puteți deplasa utilajul manual, împingând-l sau trăgând-l de ghidon.

RIDICAREA:

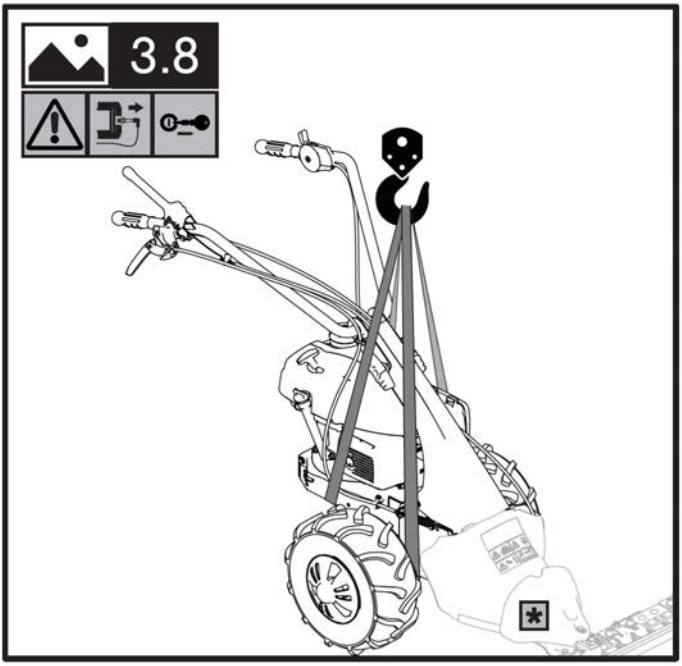

PERICOL!

Montați toate dispozitivele de protecție conform tipului de accesoriu.

VIII. Depozitare

Când utilajul nu este folosit pentru perioade îndelungate, este util să protejați unealta cu substanțe anticorozive și antioxidante.

Înainte de a depozita utilajul, curățați-l de frunze și/sau pământ.

PERICOL!

Îndepărtați carburantul din rezervor și închideți robinetul (dacă există).

Parcați utilajul pe un teren plat îndepărtând cheia de pornire (dacă există) și sau capacul bujiei.

PERICOL!
Protejați piesele ascuțite și acoperiți mașina cu prelate de protecție.

PERICOL!
Montați toate dispozitivele de protecție conform tipului de accesoriu.

IX. Întreținere periodică

Înainte de lectură, citiți și înțelegeți integral capitolul INSTRUCȚIUNI DE SIGURANȚĂ

Mențineți strânse toate piulițele, bolțurile și șuruburile garantând funcționarea utilajului și a accesoriilor în condiții de siguranță.

9.1 Reglarea cablurilor

Manetă mers înainte:
Mișcarea utilajului trebuie să înceapă când maneta de mers în față depășește jumătatea cursei:

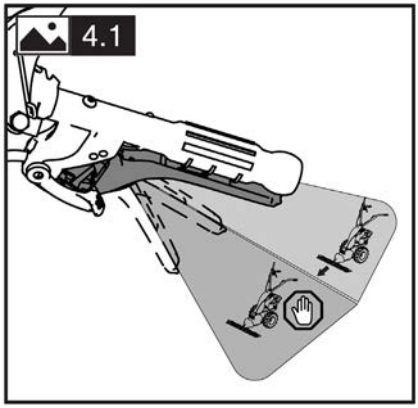

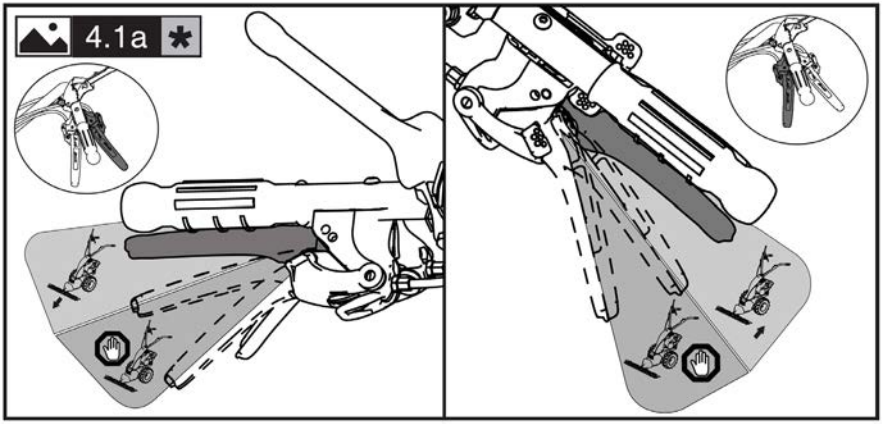

În caz contrar, reglați tragerea cablului acționând șurubul de reglare:

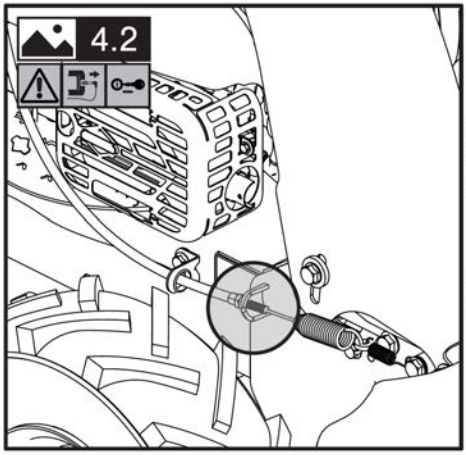

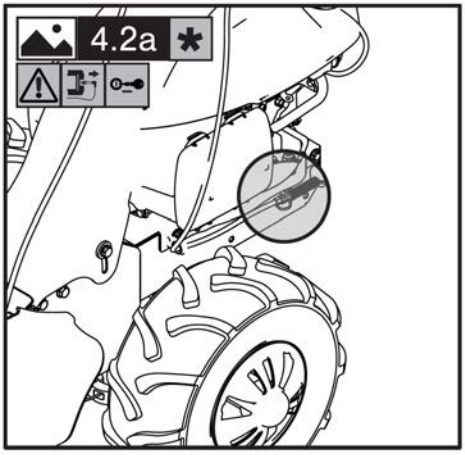

Manetă marșarier (dacă există):
Mișcarea mașinii trebuie să înceapă când maneta de marșarier depășește jumătatea cursei ca în figura 4.1a*
În caz contrar, reglați tragerea cablului acționând șurubul de reglare din figura 4.2a*

Manetă ambreiaj echipament:
Mișcarea mașinii trebuie să înceapă când maneta de deplasare înainte echipamentului depășește jumătatea cursei:

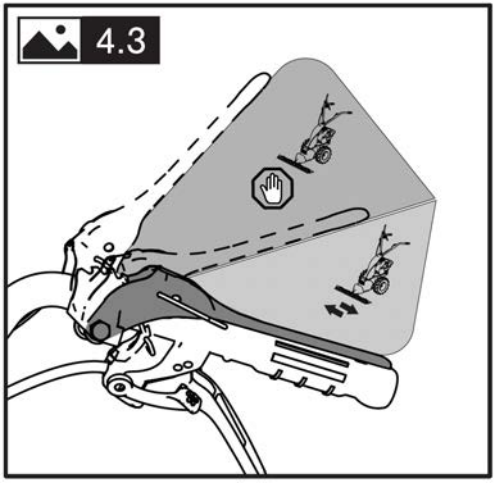

În caz contrar, reglați tragerea cablului acționând șurubul de reglare:

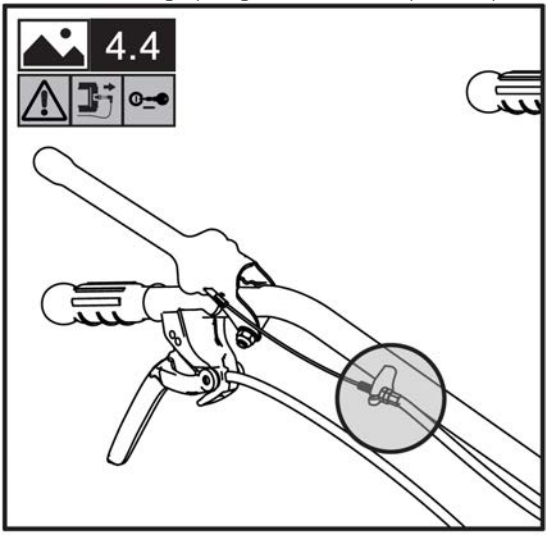

9.2 Schimb ulei utilaj

La fiecare 60 de ore de lucru trebuie înlocuit uleiul de transmisie al utilajului.

Ridicați mașina ca în capitolul MANEVRARE ȘI TRANSPORT.
Apoi, acționați după cum urmează:

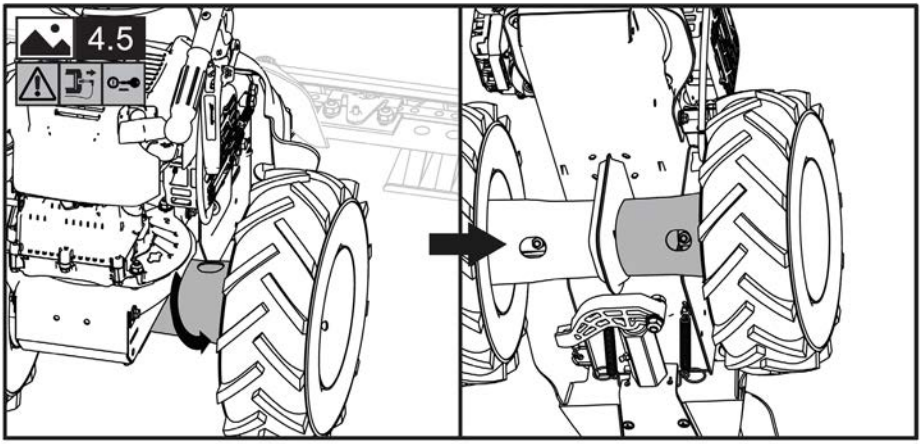

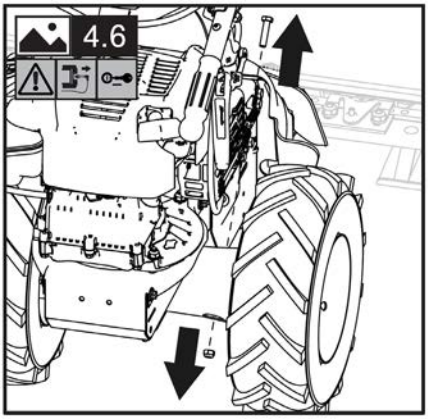

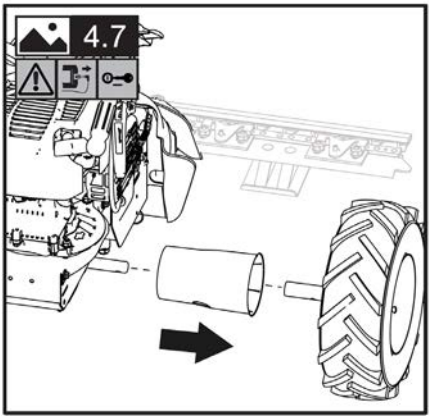

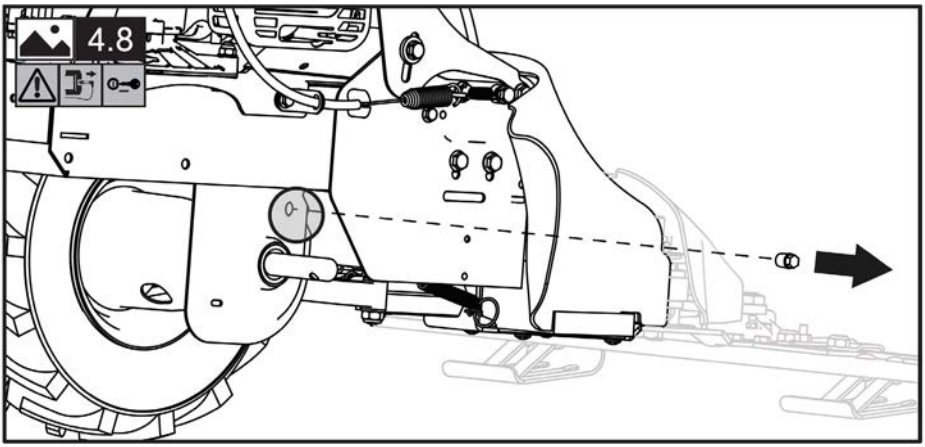

INFORMAȚII!
Pentru o extragere mai ușoară și sigură, folosiți o seringă (neinclusă).

ATENȚIE!
Utilizați ulei SAE 80 sau echivalent.
Pentru a monta la loc roata, procedați în ordine inversă.

9.3 Umflarea cauciucurilor

Recomandăm să verificați la fiecare utilizare, umflarea cauciucurile utilajului. Valoarea recomandată este de 21 PSI (1,5 bari).

ATENȚIE!
Înainte de a umfla cauciucul, verificați întotdeauna valoarea maximă în PSI prezentă pe anvelopa acestuia.

PERICOL!
Înainte de lectură, citiți și înțelegeți integral capitolul INSTRUCȚIUNI DE SIGURANȚĂ.

Înainte de a spăla și/sau curăța utilajul sau accesoriile, așteptați ca toate părțile calde să se răcească după folosire (cel puțin 20 de minute). Folosiți aer comprimat sau un burete cu detergent neutru și apă.

ATENȚIE!
Nu folosiți apă sub presiune pentru a spăla utilajul și/sau accesoriile.
Motorul și eventualele instalații electrice sau bateriile se pot deteriora.

ATENȚIE!
Evitați utilizarea excesivă de apă lângă etichete. În caz de deteriorare, trebuie să le înlocuiți înainte de a folosi din nou utilajul și/sau accesoriul.

X. Programul de întreținere

	Cât de des	vezi capitolul
Controlul strângerii elementelor de fixare și protecțiilor	Întotdeauna înainte de a porni mașina - verificați să nu fie șuruburi, buloane și/sau piulițe care nu sunt strânse și carcase și sisteme de protecție montate incorect sau defecte	-
Curățare	După fiecare utilizare	11
Umflare	După caz	10.3
Reglarea cablurilor	Dacă funcționarea nu este cea prevăzută de manual	10.1
Schimb ulei	60 de ore	10.2
Motor	Consultați manualul specific	

XI. Defecțiuni posibile și soluții

	Cauza posibilă	vezi capitolul
Motorul nu pornește	Carburantul s-a terminat, faceți plinul	7.1
	Verificați poziția acceleratorului	7.2
	Verificați dacă capacul bujiei este introdus corect	Manualul dedicat motorului
	Verificați starea bujiei și eventual curățați-o sau înlocuiți-o	Manualul dedicat motorului
	Verificați dacă robinetul de carburant este deschis (doar pentru modelele de motor cu robinet)	Manualul dedicat motorului
Puterea motorului scade	Filtru de aer murdar, curățați-l Manualul dedicat motorului	
Roțile nu funcționează	Verificați cablurile de transmisie	10.1
Dacă nu rezolvați problema, contactați vânzătorul spre îndrumare.		

Pentru lista unităților service autorizate de S.C. O-MAC PĂDURE & GRĂDINĂ S.R.L consultați website-ul www.o-mac.ro

XII. Instrucțiuni suplimentare

12.1 Eliminare

La sfârșitul duratei de viață, echipamentul trebuie eliminat conform normelor în vigoare privind eliminarea diferențiată și nu poate fi tratat ca deșeu menaj obișnuit. Produsul trebuie eliminat la centrele de colectare dedicate sau restituit revânzătorului dacă se dorește înlocuirea acestuia cu altul echivalent nou.

Produsul este alcătuit din părți care nu sunt biodegradabile și substanțe care pot

polua mediul înconjurător dacă nu sunt eliminate adecvat. În plus, unele dintre aceste materiale pot fi reciclate evitând poluarea medului. Suntem cu toții responsabili de protejarea mediului.

Simbolul , când este prezent, identifică echipamentele electrice și electroni- ce care trebuie eliminate separat conform normelor 2002/95/CE, 2002/96/CE și

2003/108/CE. Nu eliminați aceste echipamente împreună cu deșeurile menajere mixte, ci transportați-le în zonele de colectare diferențiată.
Solicitați informații de la autoritățile locale privind zonele dedicate eliminării deșeurilor.

Cine nu elimină produsul respectând indicațiile din acest paragraf, răspunde în conformitate cu normele în vigoare.

12.2 Scoaterea și uz și dezmembrarea

Scoaterea din uz și dezmembrarea mașinii și/sau a accesoriului care face obiectul acestui manual constă în demontarea produsului de către personalul autorizat conform decr. leg. 81/08 (utilizarea EIP, etc.) și în separarea și eliminarea succesivă conform paragrafului ELIMINARE din prezentul manual de utilizare și întreținere.

[IT] Lingua originale

Prima di effettuare qualsiasi operazione sull'imballo, sulla macchina o sull'attrezzatura intercambiabile leggere e comprendere nella sua interezza il presente manuale.

[EN] Translation of the original

Read and understand this manual in its entirety before carrying out any work on the packaging, the machine or the interchangeable equipment.

IT- Alcune illustrazioni potrebbero raffigurare la macchina senza ripari per questioni di chiarezza. La motorizzazione ed alcuni componenti potrebbero non essere del modello acquistato.

EN- Some illustrations may depict the machine without its cover in the interests of clarity. The engine and some components may not be the model you purchased.

Questo segno nota le informazioni a seconda del modello acquistato.
This sign remarks informations depending on the model purchased.

Spegnere la macchina e rimuovere il cappuccio candela e/o la chiave
Switch off the machine and remove the spark plug cap and/or the key

IT - Le seguenti illustrazioni grafiche sono indicate nei gruppi di informazioni in questo manuale.
EN - The following graphic illustrations are referred by the information groups in this manual.

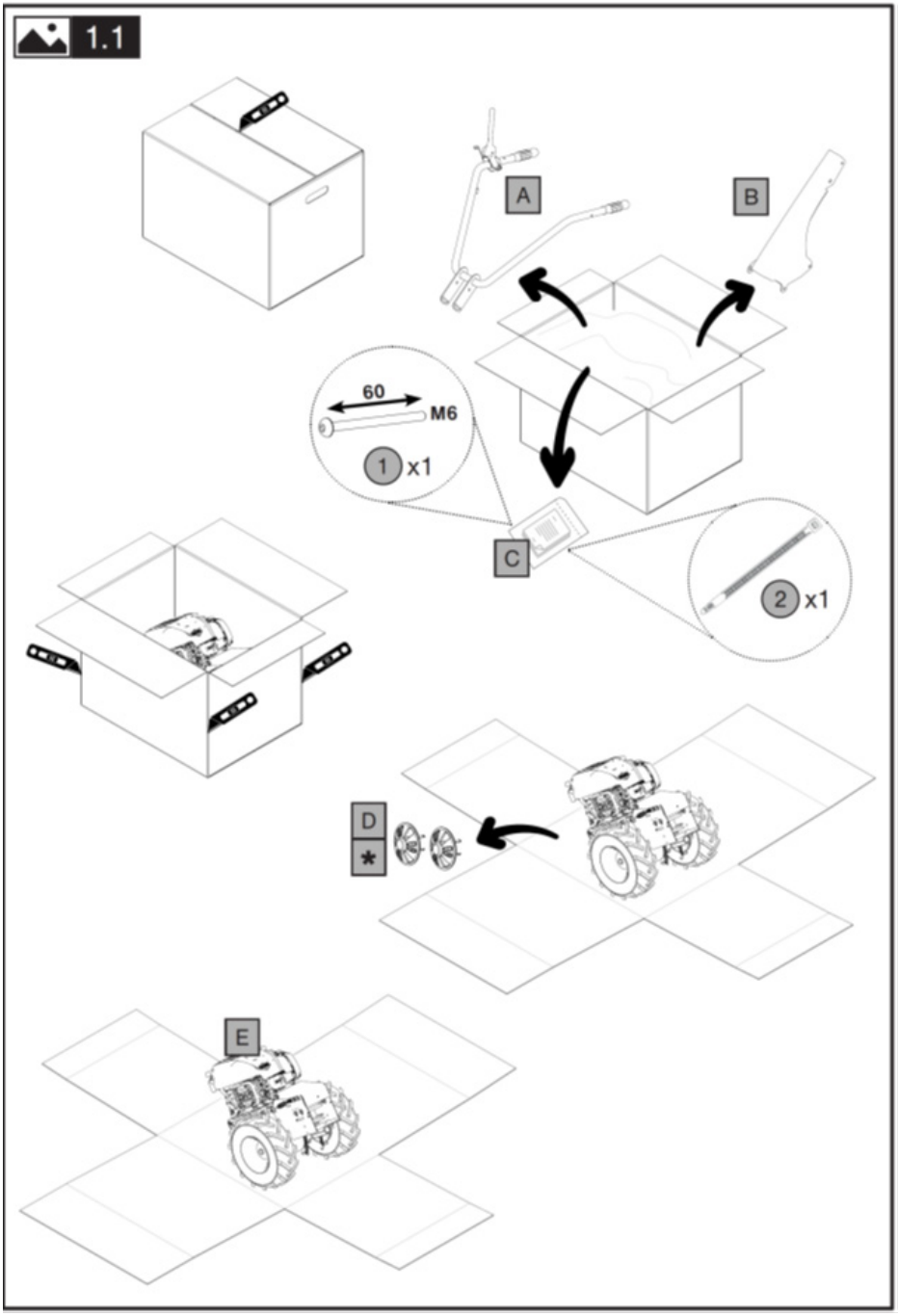
1.1
A
B
60
M6
1 x1
C
2 x1
D
*
E

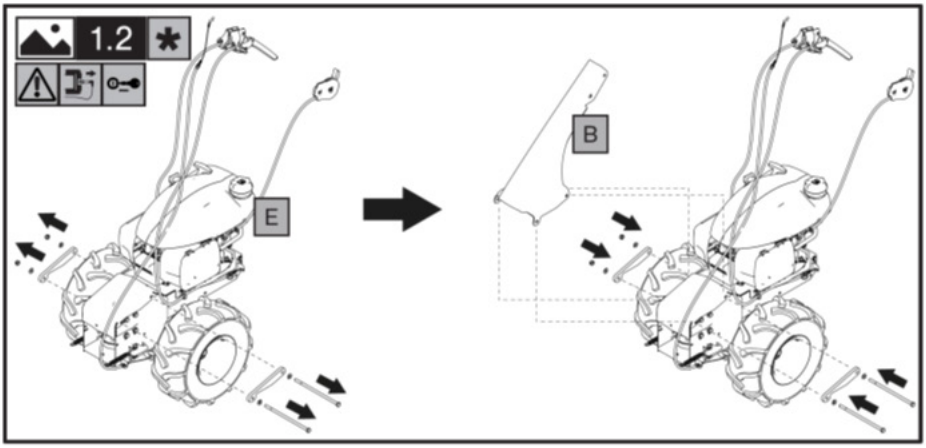
1.2
E
B

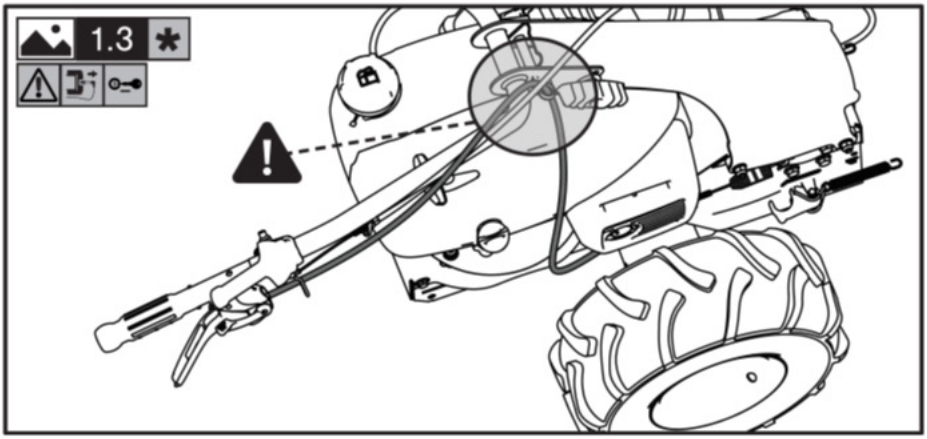
1.3

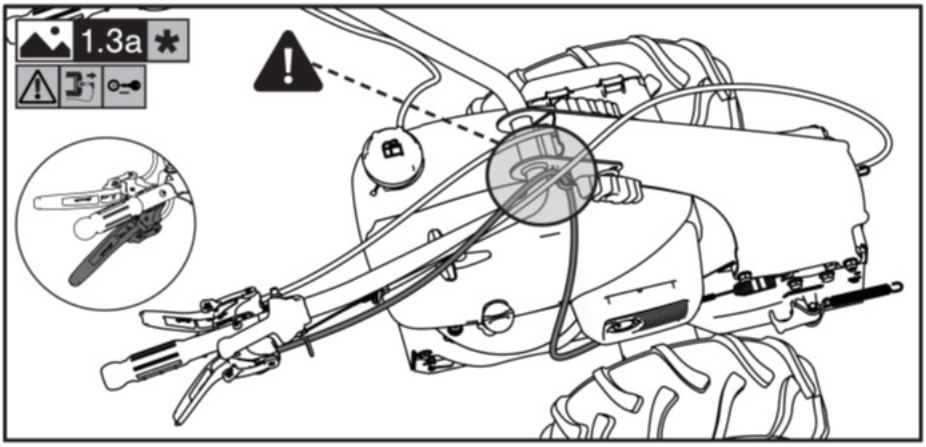
1.3a

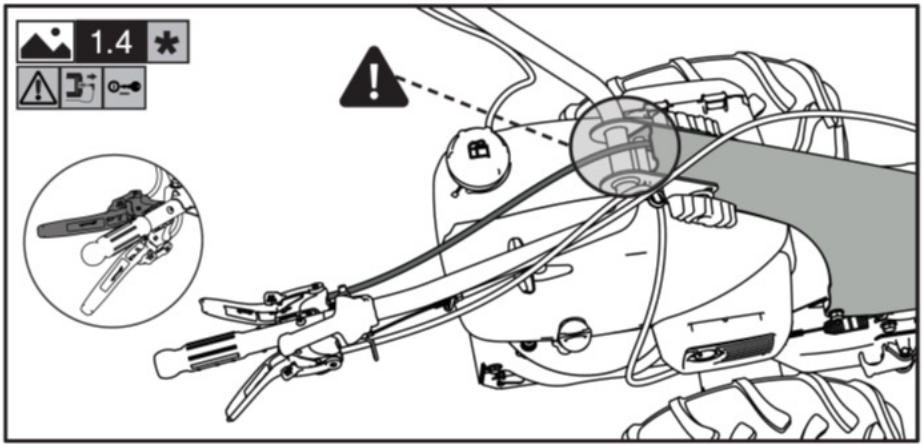
1.4

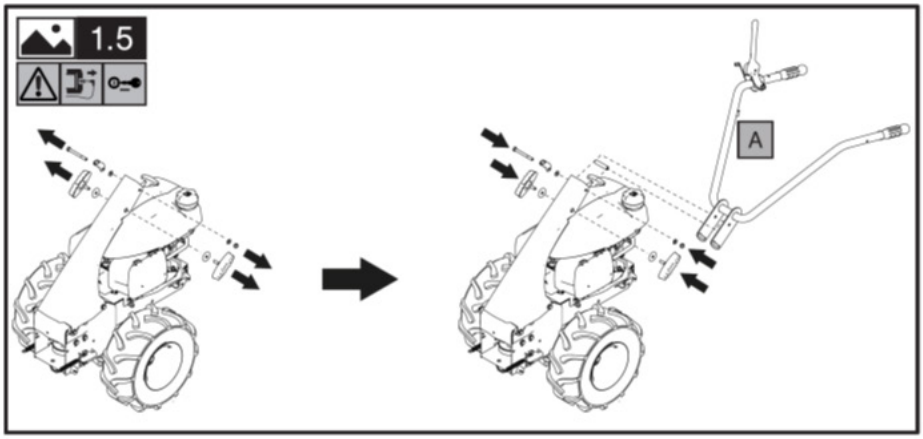
1.5
A

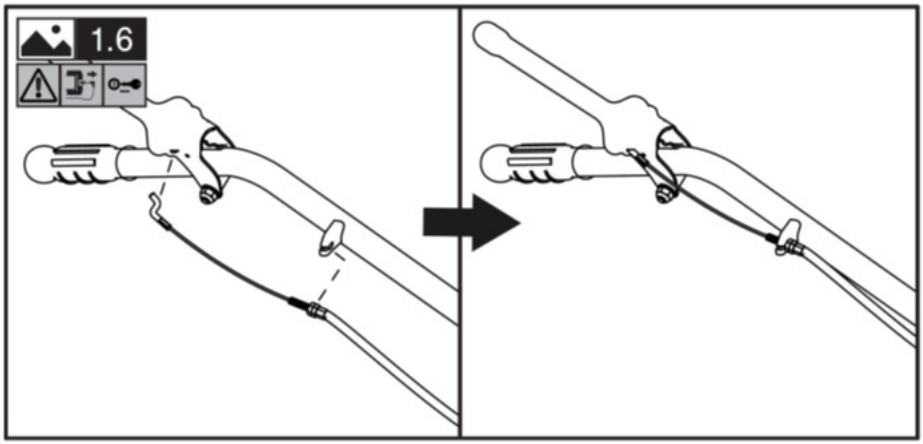
1.6

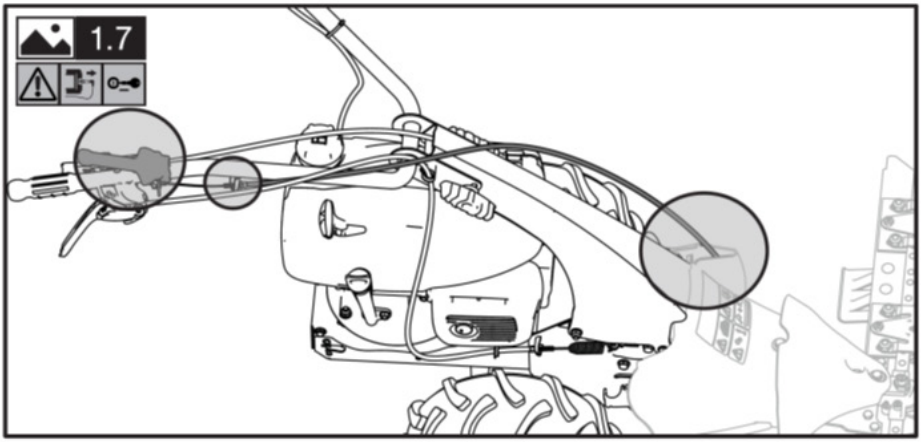
1.7

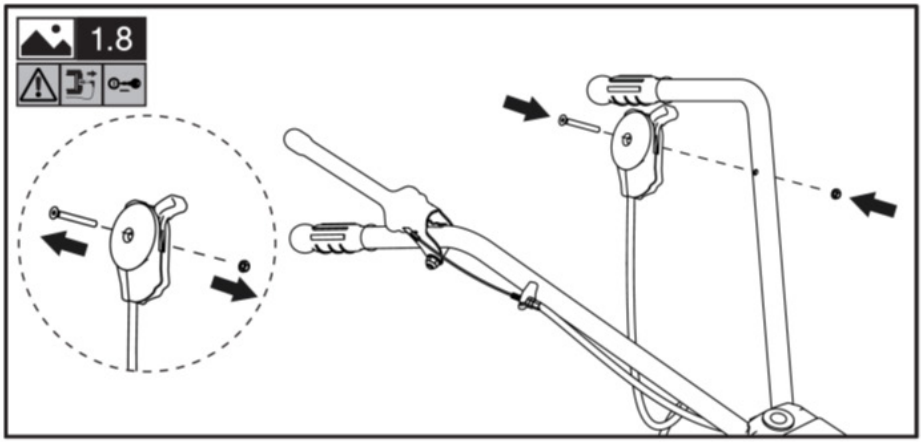
1.8

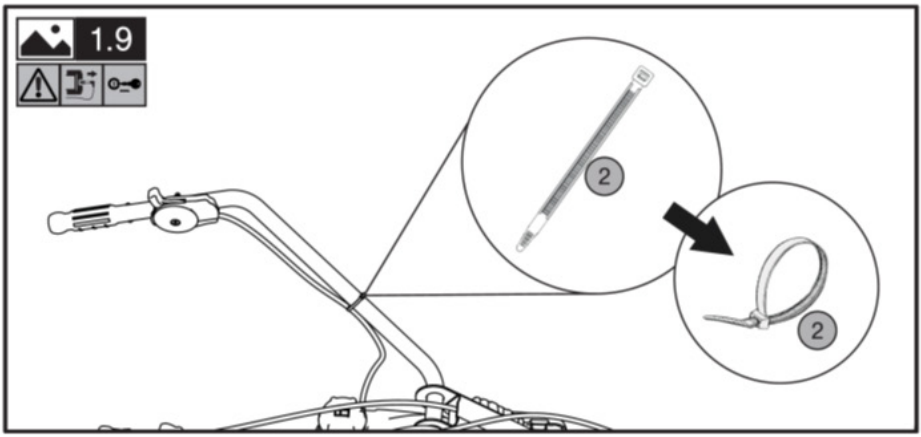
1.9
2
2

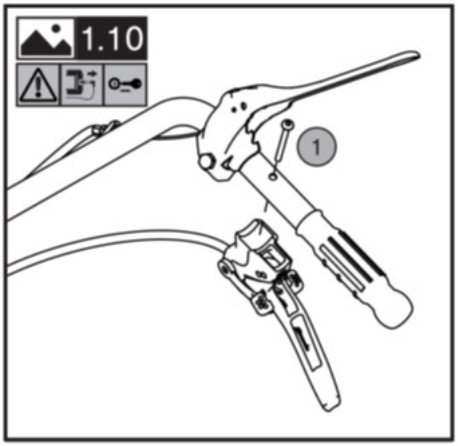
1.10
1

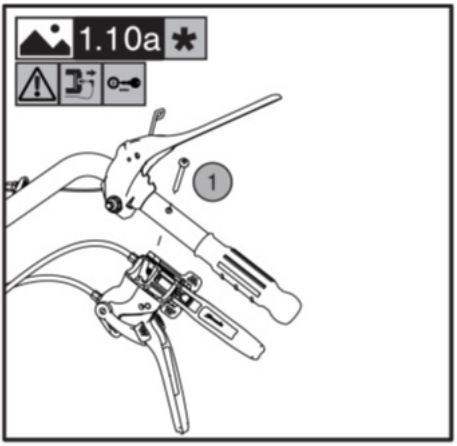
1.10a *
1

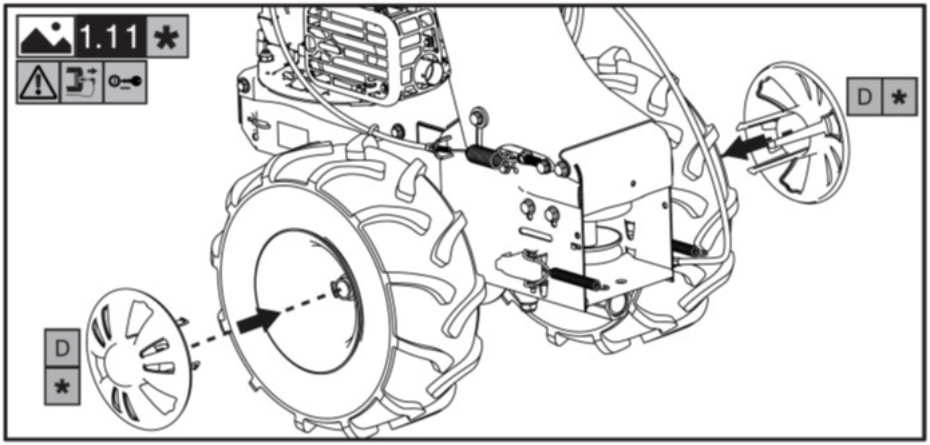
1.11 *
D *
D *

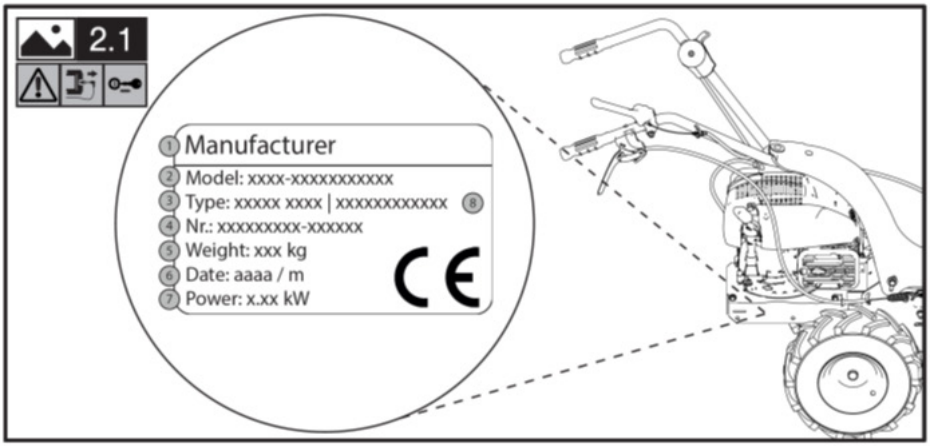
2.1
1 Manufacturer
2 Model: xxxx-xxxxxxxxxxx
3 Type: xxxxx xxxx | xxxxxxxxxxxx 8
4 Nr.: xxxxxxxxx-xxxxxx
5 Weight: xxx kg
6 Date: aaaa / m
7 Power: x.xx kW
CE

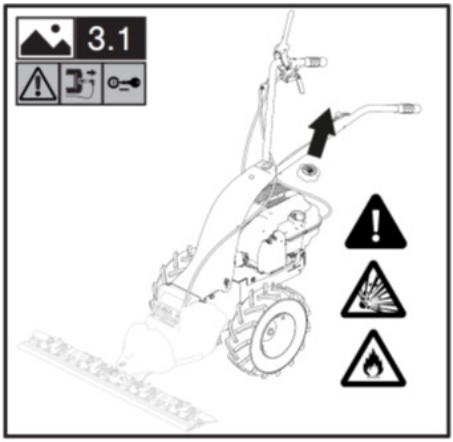
3.1

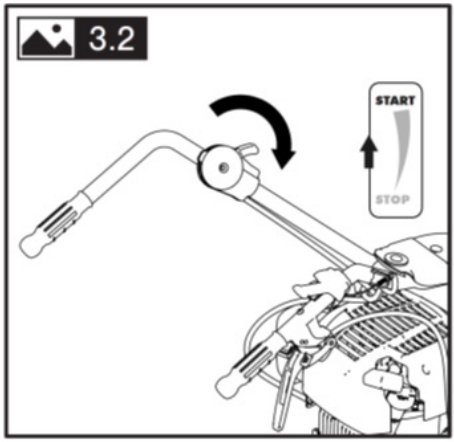
3.2
START
STOP

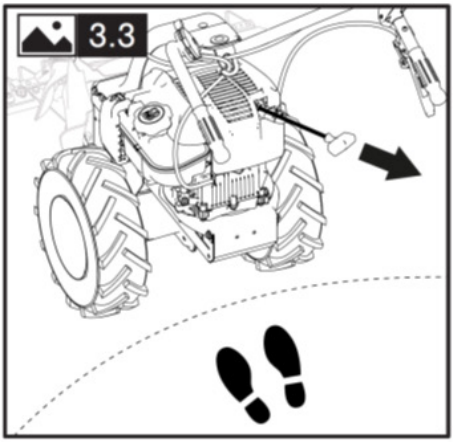
3.3

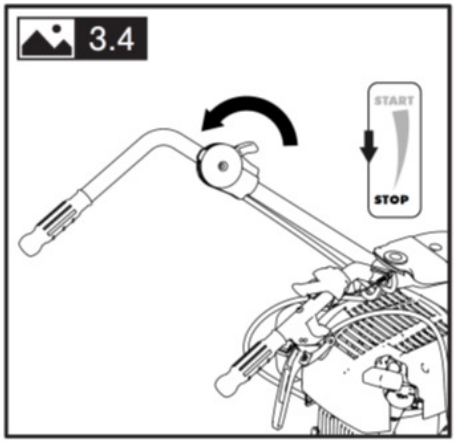
3.4
START
STOP

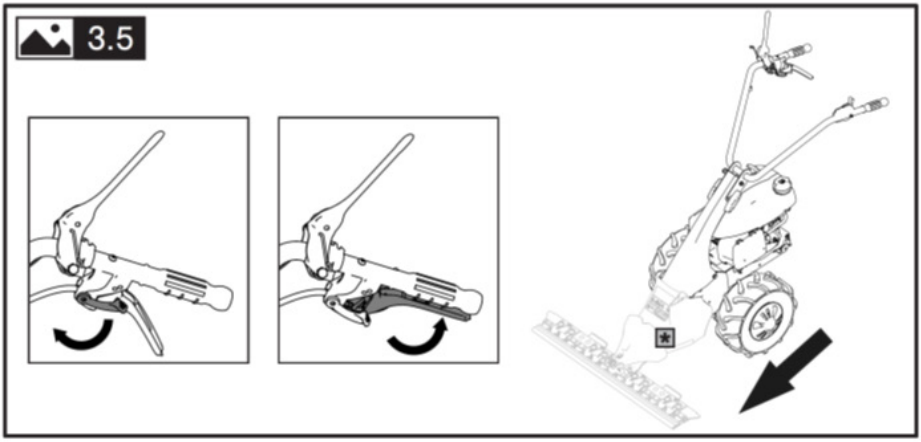
3.5

3.1

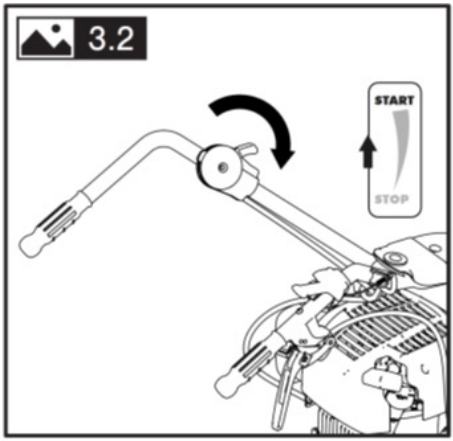
3.2
START
STOP

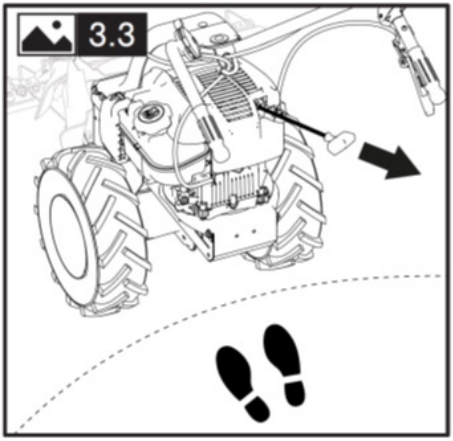
3.3

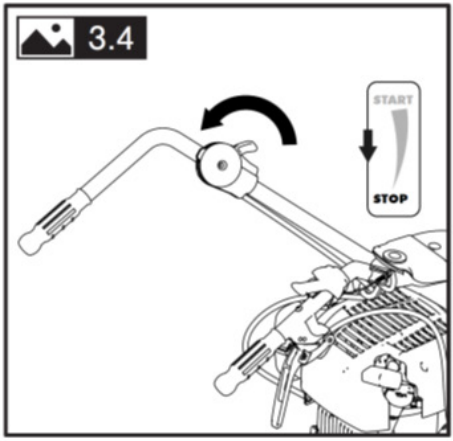
3.4
START
STOP

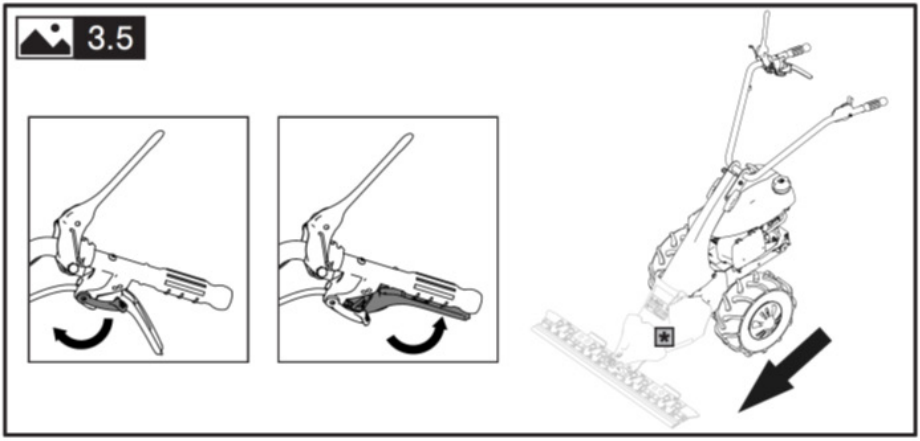
3.5

3.5a *

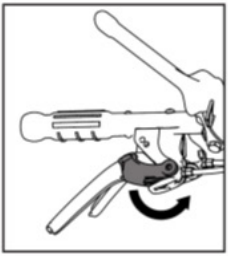

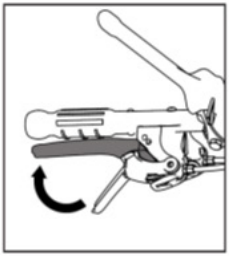

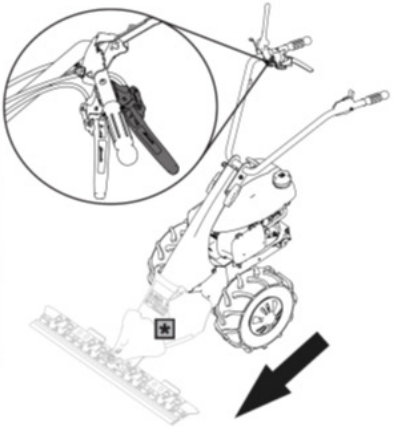

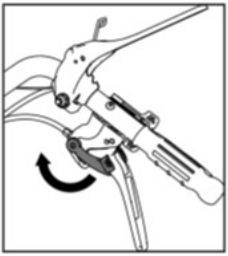

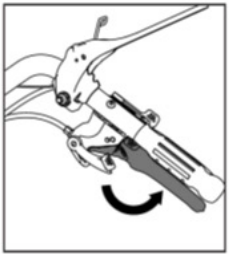

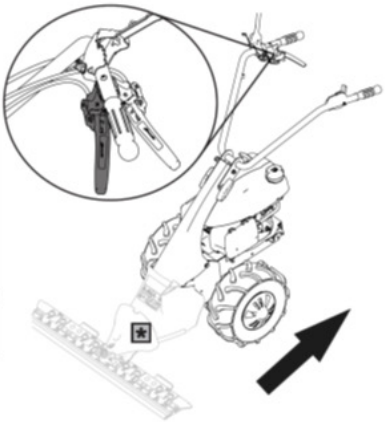

3.6

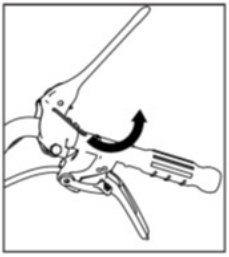

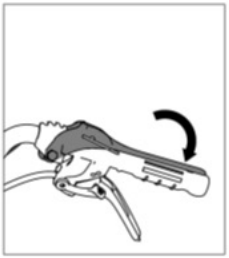

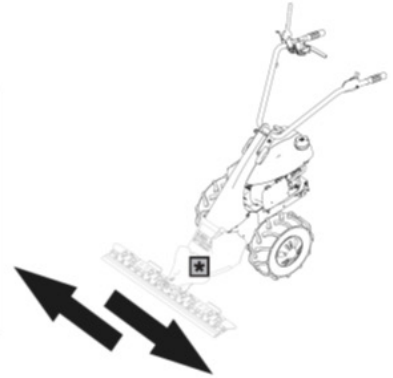

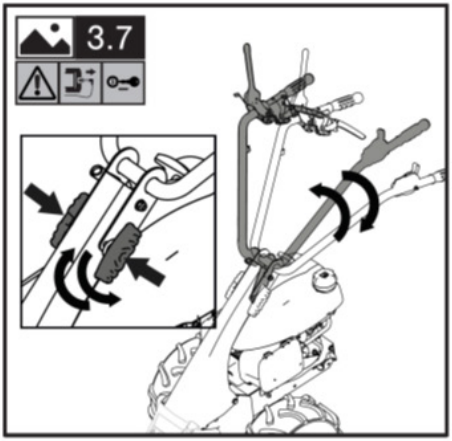
3.7

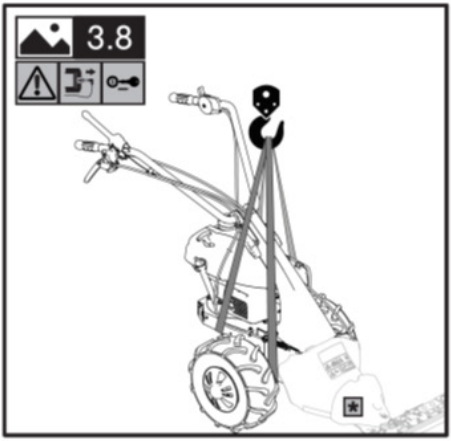
3.8

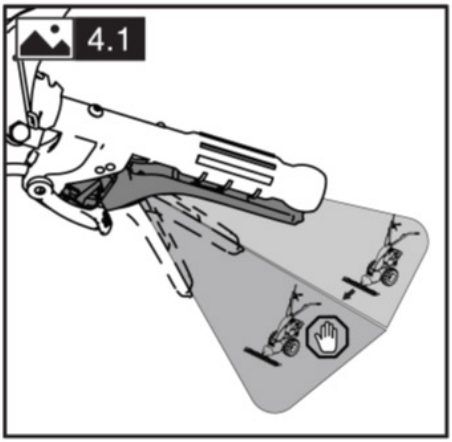
4.1

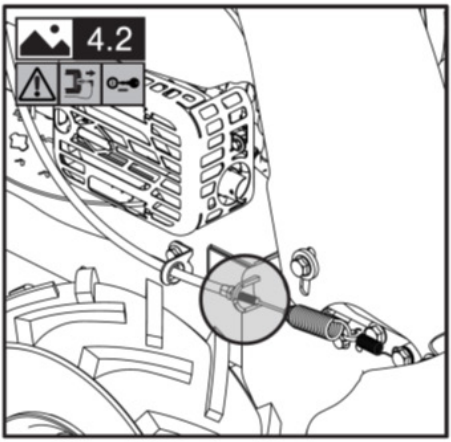
4.2

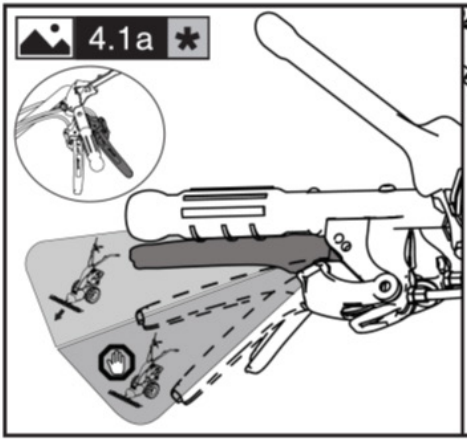
4.1a

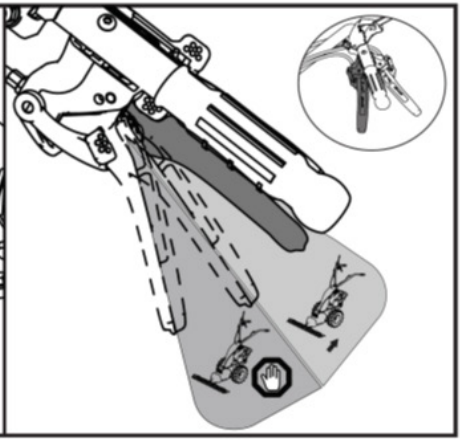

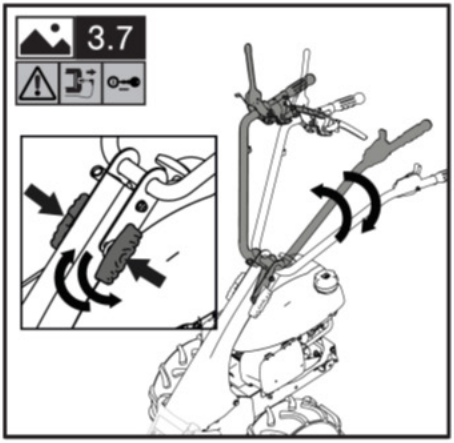
3.7

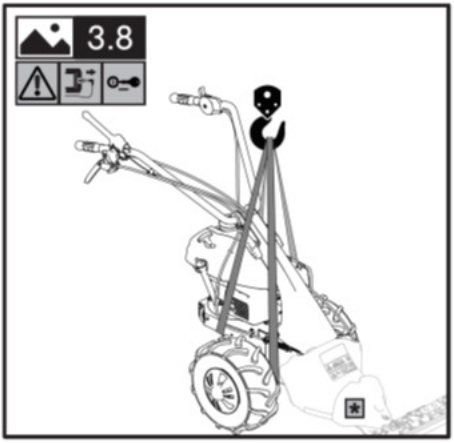
3.8

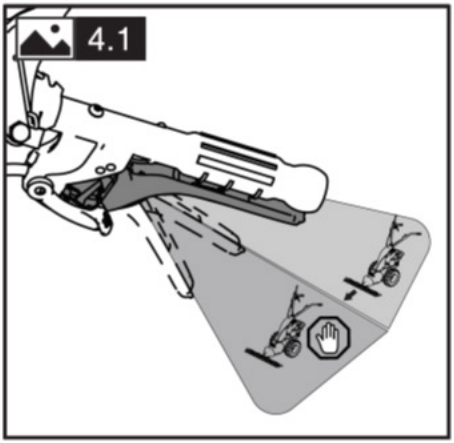
4.1

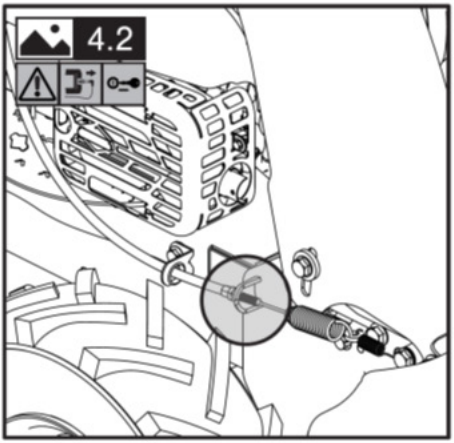
4.2

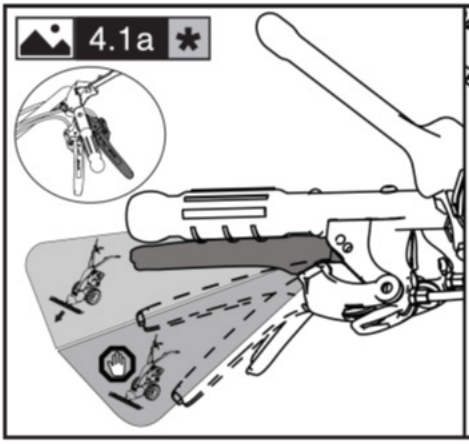
4.1a

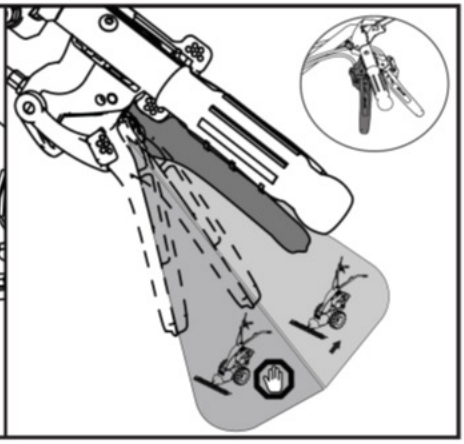

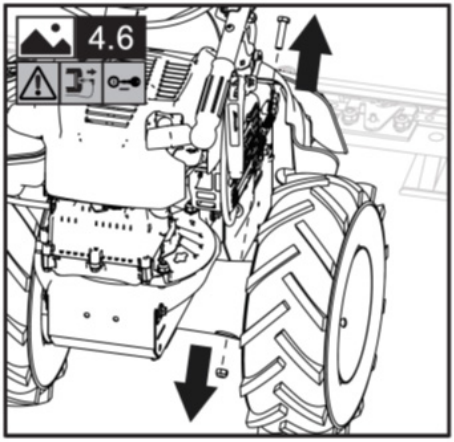
4.6

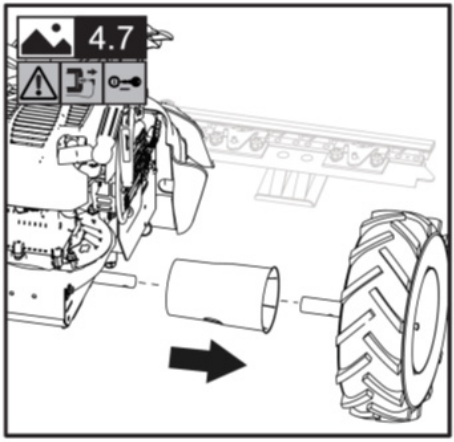
4.7

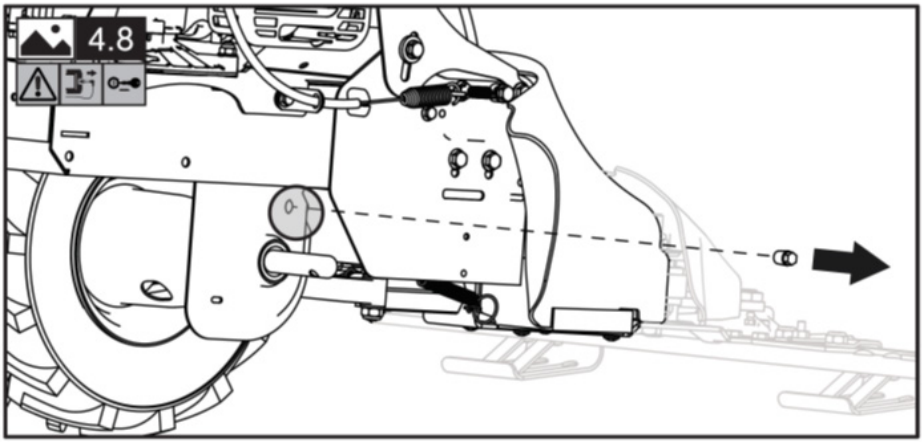
4.8

Table of contents

I. General information 40
II. Safety instructions 41
III. Definition of pictograms 45
IV. Unpacking/assembly 46
V. Use 46
VI. Handling and transport 48
VII. Storage 50
VIII. Periodic maintenance 50
IX. Cleaning and washing 50
X. Maintenance plan 52
XI. Troubleshooting 53
XII. Additional instructions 53

I. General information

1.1 Introduction

We thank you for your confidence in our products and wish you an enjoyable use of the machine and/or the interchangeable equipment.
We have created these operating instructions to ensure trouble-free operation. Carefully follow these recommendations for the satisfaction of owning a long-term properly functioning machine or interchangeable equipment.
Our machines and interchangeable equipment are tested very rigorously before being mass-produced and are subjected to strict controls during actual manufacturing. This is the best guarantee of quality for us and for the user.
This machine and/or interchangeable equipment has been subjected to strict neutral tests in the country of origin and meets the safety standards in force.

1.2 The manual

The manual is divided into chapters and paragraphs in order to present the information as clearly as possible.
The instructions, drawings and documentation contained in this manual are of a confidential technical nature, strictly the property of the manufacturer (see EC declaration on last page) and may not be wholly or partially reproduced in any way.
The user's manual must be stored with care and must accompany the machine and/or the interchangeable equipment in all the changes of ownership that it may have through its life.
To facilitate this, the manual must be handled with care, with clean hands and must not be deposited on dirty surfaces.
It must be stored in an environment protected from moisture and heat and in such a way that it is always on hand to clarify any doubts. No parts should be removed, modified or torn.

1.3 Manual symbols

⚠ **DANGER!**
This symbol highlights situations that can affect safety, cause death and/or serious injury to the operator.

⚠ **CAUTION!**
This symbol highlights situations that can cause minor injury to the operator and/or damage to the machine.

ⓘ **INFORMATION!**
This symbol highlights special indications for better clarity and ease of use.

The images are indicated by the specific figures (e.g. 2.1).

1.4 Manufacturer data

See cover or CE label.

For information and to order spare parts, please contact your local dealer, quoting the item number and production number, which can be found on the CE label shown in 2.1

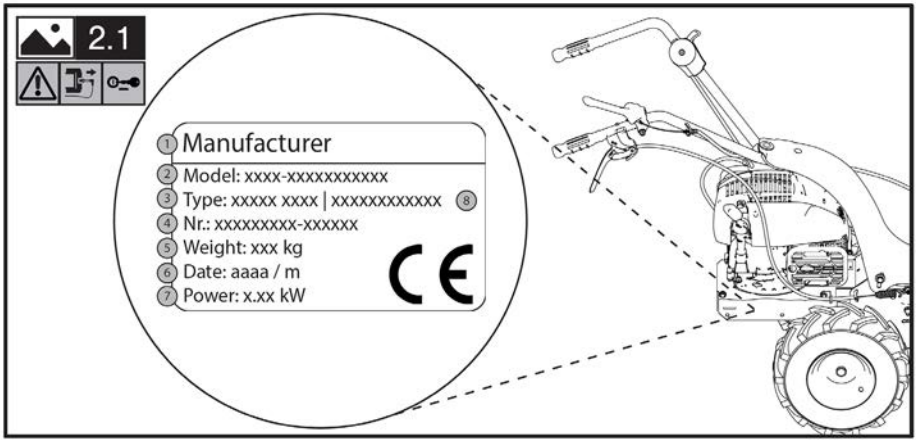

1. Manufacturer identification
2. Model
3. Product identification code
4. Item serial number
5. Mass
6. Year / Month
7. Motor power
8. Type of product

II. Safety instructions

DANGER!

All the dangers described in this paragraph can generate serious injury or death of the operator.

DANGER!

Read and understand this use and maintenance manual in its entirety before assembling and operating the machine or the interchangeable equipment.

DANGER!

It is the responsibility of the employer to transmit all the information contained in this manual to the operator who will use the machine or the interchangeable equipment.

This machine and/or interchangeable equipment complies with all European standards in force

during the period of production. Improper use or maintenance may nevertheless increase the risk of injury.
In order to reduce this risk, read the following safety instructions carefully and pay attention to the hazard symbols on the following pages.

General indications:

1. Use of the machine by persons under 16 years of age or by persons who have consumed alcohol, medicine or drugs is prohibited.
2. The electromagnetic field generated by the motor or electrical circuit could interfere with pacemaker devices. Carriers of these devices MUST consult with their doctor before using the machine.
3. Do not start the machine while standing in front of the tool or approach it when it is running. When pulling on the motor starter cord (if any), the tool and the machine itself must remain stationary.
4. The motor MUST remain off during machine transport and all adjustment, maintenance, cleaning operations and interchangeable equipment changes.
5. Do not leave the machine until the motor has been switched off and the machine has been parked in a stable, safe position.
6. Take care with the exhaust pipe. Nearby parts can reach as high as 80°. Replace worn or defective silencers.
7. Before starting work with the machine, perform a visual and physical check to ensure that all the safety and accident prevention systems it is equipped with are fully functional. Excluding or tampering with them is strictly prohibited. Replace damaged or worn parts before use.
8. Any improper use, repairs carried out by non-specialised personnel or the use of non-original spare parts will invalidate the warranty and shall forfeit any manufacturer liability.
9. Do not modify the motor rotation speed regulator calibration or reach excessive speeds.
10. Only original spare parts must be used to ensure the machine level of safety.

Instructions for use:

1. Before using the machine and/or this interchangeable equipment, familiarise yourself with the controls and learn how to stop it quickly.
2. Check the motor oil level before starting the machine.
3. Before starting the machine, check that all fasteners (bolts, screws, nuts, etc.) are tightened and that the bonnets and protection systems are intact and correctly fitted.
4. Walk, do not run, while working.
5. Do not start the machine in closed rooms where carbon fumes can accumulate.
6. Work only during daylight hours with good lighting and visibility (minimum visibility required equal to the work area defined in the „WORK AREA" paragraph).
7. Do not work during thunderstorms and/or on wet or slippery ground.
8. Do not work on slopes of more than 10° unless using specific equipment for work on slopes (not available on all machines or versions). Use the utmost caution when reversing the direction of travel and when pulling the machine towards you.
9. Always make sure that there are support points on slopes. Keep feet at a suitable distance

from the tools and do not put hands or feet near moving parts.
10. Always drive the machine with both hands on the handlebar.
11. Do not work near ditches or embankments. If a wheel crosses the roadside, the car may suddenly overturn.
12. Do not reverse the machine with your back to a wall or similar objects to avoid being trapped.

Instructions for adjustment and maintenance:

⚠ **DANGER!**
All ADJUSTMENT and MAINTENANCE operations must be carried out with the motor switched off. Remove the spark plug cap or ignition key (if present) to avoid unexpected start-up.
Keep all nuts, bolts and screws tightened to ensure safe machine operation.
Only use original Eurosystems spare parts. The owner loses all warranty rights when using non-original spare parts.
Do not make any structural changes or adaptations. Such changes will invalidate the warranty and the manufacturer's liability.
We reserve the right to make design improvements to the machine and/or the interchangeable equipment without making changes to these instructions.

Instructions for lifting:

⚠ **DANGER!**
Use lifting systems that are undamaged and suitable for the masses to be lifted (see "HANDLING AND TRANSPORT").

⚠ **DANGER!**
Do not stand under suspended loads.

2.1 Description and field of use

The machine is a multi-tool machine designed for hobby purpose on private properties.
The tools compatible with the machine at the time of publication of this manual are:
– cutter bar for lawn-mowing;
– rotating sickle for the maintenance of the undergrowth and lawn-mowing;
– flat mower for grass cutting and street cleaning;
– snow blade for snow removing;
– front brush for clearing debris from sidewalks.
The instructions for safely using the tools compatible with the machine will be present in a dedicated manual which is delivered together with this manual.

2.2 Improper use

⚠ DANGER!
All the dangers described in this paragraph can generate serious injury or death of the operator.
1. Use the machine only for the use intended by the type of equipment mounted.

2. Do not use the machine to transport objects, people or animals.
3. Do not use the machine to tow and/or push carts or other devices.
4. Do not mount equipment not authorized by the manufacturer.
5. Do not modify machine parts.
6. Do not exclude or tamper with protection systems.

2.3 Work area

The user is responsible for the safety of persons, property and animals within the machine danger zone.
This zone is defined as the internal area of a circumference of a minimum radius of 20m with the tool mounted on the machine in the centre.

⚠ DANGER!

The minimum radius of 20m can be increased depending on the type of interchangeable equipment mounted on the machine. See each specific manual for more information.
Do not stand in the danger zone for any reason while the machine is in operation. Only the operator, who has read and understood the manual in all its parts, is authorised to stand within this area and to occupy the only operating position, located behind the handlebar, holding it firmly. The operator must check the surrounding area before starting the machine and must pay particular attention to children and animals.
Before starting work on a certain area, clean it of foreign objects. Always pay attention to the ground and the surrounding area when working. If undesired and/or dangerous objects are detected, switch off the machine and secure it before leaving the operating position to remove them, being sure to prevent the machine from starting, moving or tipping over.

2.4 Clothing

ⓘ INFORMATION!

The procurement of such personal protective equipment is the sole responsibility of the customer or employer.
During machine use and maintenance operations:
The operator MUST always wear suitable safety shoes, gloves, and hearing protection devices and wear long, resistant trousers and safety goggles.

Do not wear loose-fitting clothing, jewelry, ties, scarves, dangling drawstrings that could get caught by the equipment . Tie up your hair.
During unpacking and assembly:
The operator MUST always wear resistant safety shoes, gloves, and clothing.

III. Definition of pictograms

CAUTION - read the manual.

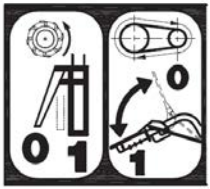

LEFT - the lever under the handlebar activates the forward movement of the wheels.
RIGHT - the lever moved upward activates the equipment.

Accelerator command. In the START position, the air is open; while, in the STOP position, the motor is off.

(IF AVAILABLE)

LEFT - the lever on the right of the handlebar activates the wheels backward movement.
RIGHT - the lever on the left of the handlebar activates the wheels forward movement.

DANGER!
Keep all labels clean and in good condition, replace them if damaged.

IV. Handling and packaging

2 or more people are required to handle packaging, using the handles on the cardboard box. The GROSS weight is indicated in the „TECHNICAL FEATURES” chapter.

CAUTION!
Do not overturn or roll the machine. Possible damage to bonnets and mechanical parts.

INFORMATION!
If more than one machine or interchangeable equipment is supplied on pallets, unload without dropping them on the ground. Use a forklift if necessary.

V. Unpacking/assembly

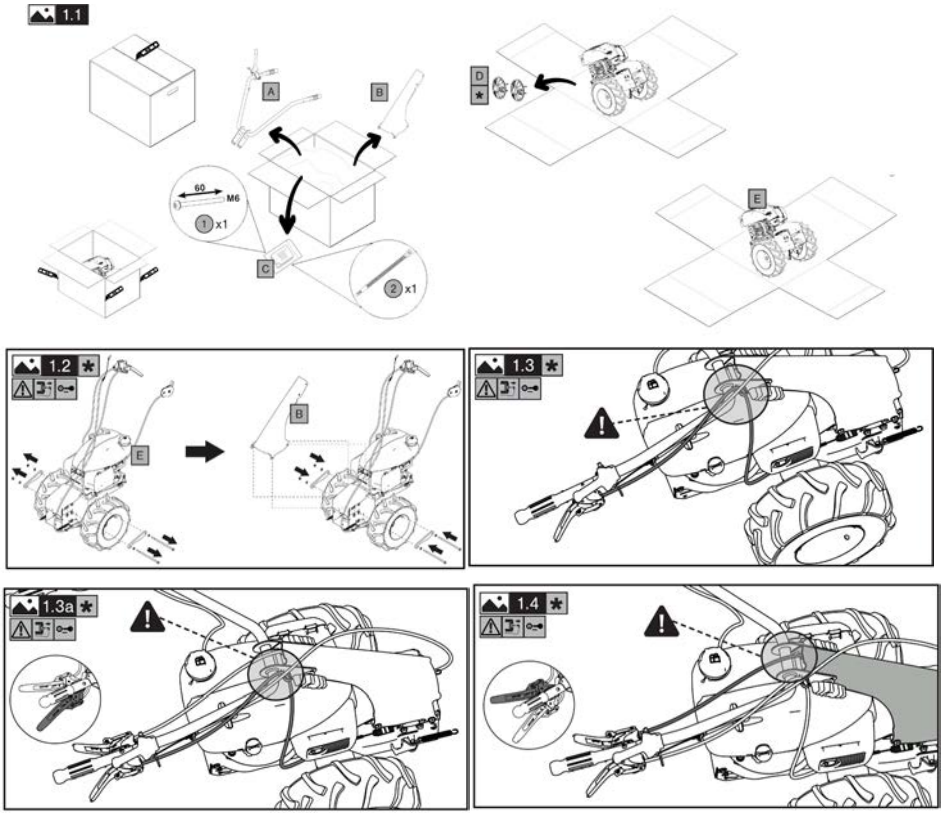

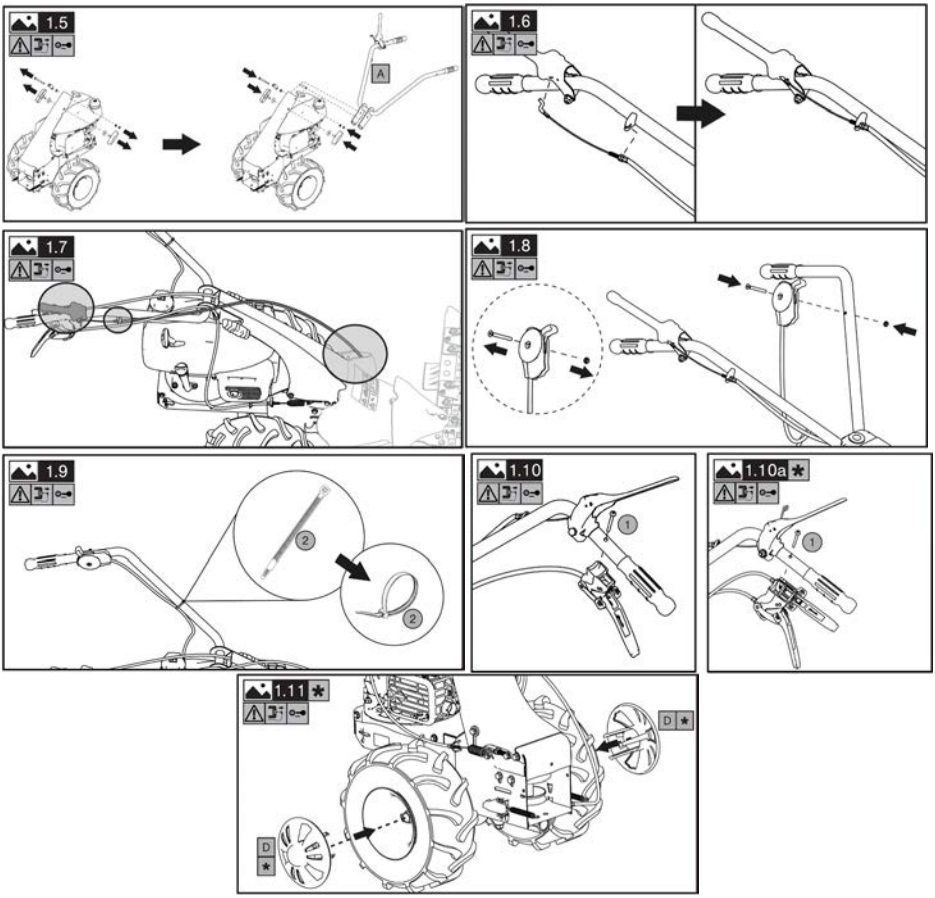

Complete the assembly by installing the interchangeable equipment chosen following the assembly instructions contained in the specific manual.

DANGER!

Both springs must be correctly engaged for the brake system to function properly.

DANGER!

If one or both springs break, replace them before using the machine.

CAUTION!

Add lubricating oil to the motor before first start-up. For information on the type of oil and quantities to be used, refer to the motor manual contained in the accessory bag [C] 1.1

VI. Use

CAUTION!
Do not start the engine until all assembly stages have been completed.

CAUTION!
The motor is supplied without lubricating oil. For information on the type of oil and quantities to be used, refer to the motor manual contained in the accessory bag 1.1

CAUTION!
Before starting the machine, check the oil level inside the motor, as indicated in the specific user's manual.

DANGER!
Before proceeding, read and understand the chapter „"SAFETY INSTRUCTIONS" in its entirety.

6.1 Tank filling

DANGER!
Use caution when handling flammable fluids. Fuel is highly flammable and explosive.

DANGER!
Do not fill the tank in closed or poorly ventilated environments.

DANGER!
Before refilling the tank, switch off the machine and wait until the motor has cooled down (15-20 min).

DANGER!
Do not smoke or use electronic devices near combustible fluids.

DANGER!
Use suitable, undamaged filling devices such as fuel cans, funnels, etc.

DANGER!
In case of fuel leakage, move the machine before starting it up.

DANGER!
When filling operations have been completed, replace the cap and tighten it firmly. 3.1

6.2 Start-up and shut-down

DANGER!

Check correct functioning of the maintained action levers and double safety command before using the machine. See „CABLE ADJUSTMENT” to make adjustments. It is forbidden to use the machine in case of malfunction of the controls.

CAUTION!

Check the motor oil level before starting the machine.

3.1

INFORMATION!

If the engine is „cold”, operate the starter on the carburettor (depending on the motor version). See the specific manual.

To start:

3.2 → 3.3

Once the engine has started, move the lever in figure to the intermediate position.

To switch off:

3.4

6.3 Machine commands

The forward, reverse and tool engagement commands are maintained and activated by double control.

FORWARD MOVEMENT:

3.5 3.5a *

REVERSE MOVEMENT (if available):

3.5a *

TOOL ENGAGEMENT:

3.6

6.4 Handlebar adjustment

3.7

VII. Handling and transport

DANGER!
Before proceeding, read and understand the . chapter. i „SAFETY. • INSTRUCTIONS” in its entirety.

With the motor off, the machine can be moved by hand by pushing or pulling it from the handlebar.

LIFTING: 3.8

DANGER!
Fit all the guards depending on the type of the tool.

VIII. Storage

When the machine is not going to be used for long periods of time, it is essential to protect the tool with anti-corrosion and antioxidant substances.
Clean the machine of leaves and/or dirt before storage.

DANGER!
Remove the fuel from the tank and close
the tap (if present).

Park the machine on flat ground, removing the ignition key (if present) and/or spark plug cap.
DANGER!
Protect the sharp parts and cover the machine with protective sheets if necessary.
Fit all the guards depending on the type of the tool.

IX. Periodic maintenance

DANGER!
Before proceeding, read and understand the chapter “SAFETY INSTRUCTIONS” in its entirety.
Keep all nuts, bolts and screws tightened to ensure safe operation of the machine and/or interchangeable equipment in safe conditions.

9.1 Cable adjustment

Forward lever:
Machine movement must begin when the forward lever exceeds half of the stroke as shown in the figure.

4.1 4.1a*

If not, the cable pull must be adjusted using the register shown in the figure.

4.2

Reverse lever (if available):
Machine movement must begin when the reverse lever overcomes half of its stroke as shown in the figure.

4.1a*

If not, the cable pull must be adjusted using the register shown in the figure.

4.2a*

Tool engagement lever:
Machine movement must begin when the tool engagement lever exceeds half of the stroke as shown in the figure

4.3

If not, the cable pull must be adjusted using the register shown in the figure.

4.4

9.2 Machine oil changes

The oil in the base of the machine mustbe changed every 60 hours or so of work.

Lift the machine as described in the „HANDLING AND TRANSPORT" chapter.

Then proceed as follows:

4.5 → 4.6 → 4.7 → 4.8

INFORMATION!
Use a syringe (not included) for easier and safer extraction.

CAUTION!
Use SAE 80 or equivalent oil.
Proceed in reverse order to reassemble the wheel.

9.3 Tyre inflation

We recommend checking tyre inflation before each machine use. The recommended value is 21 PSI (1.5 bar).

CAUTION!
Before inflating the tyre, always check the maximum PSI value on the tyre.

X. Cleaning and washing

DANGER!
Before proceeding, read and understand the chapter. „SAFETY INSTRUCTIONS” in its entirety.

Wait for all the hot parts to cool down (at least 20 minutes) before washing and/or cleaning the machine or the interchangeable equipment. Use compressed air or a sponge with neutral detergent and water.

CAUTION!
Do not use pressurised water to wash the machine and/or interchangeable equipment. Doing so can damage the motor and any electrical systems or batteries.

CAUTION!
Avoid excessive use of water near labels. In the event of damage, labels must be replaced before using the machine and/or the interchangeable equipment again.

XI. Maintenance plan

	How often	See chapter
Checking the tightness of fasteners and guards	Always before starting the machine - check that there are no untightened screws, bolts and/or nuts and that the bonnets and protection systems are intact and correctly fitted.	-
Cleaning	After each use	11
Inflation	As needed	10.3
Cable adjustment	If operation is not as according to the manual	10.1
Base oil change	60 hours	10.2
Motor	See specific manual	

XII. Troubleshooting

	Possible cause	See chapt.
The motor does not start	No fuel; top up.	7.1
	Check the position of the accelerator.	7.2
	Check that the spark plug cap is properly inserted.	Specific motor manual
	Check the conditions of the spark plug and clean or replace if necessary.	Specific motor manual
	Check that the fuel cock is open (only for motor models for which the cock is provided).	Specific motor manual
Motor power decreases	Air filter dirty, clean it. Specific motor manual	
Wheels are not turning	Check the transmission cables.	10.1
Contact the nearest authorised service centre if the problem cannot be solved.		

For the list of services authorized by S.C. O-MAC PĂDURE & GRĂDINĂ S.R.L please consult the website www.o-mac.ro

XIII. Additional instructions

13.1 Disposal

At the end of its life cycle, the product must be disposed of in accordance with the regulations in force for Differentiated waste disposal and cannot be treated as simple urban waste.
The product must be disposed of at dedicated collection points or must be returned to the dealer if you wish to replace the product with another new equivalent product.
The product is composed of non-biodegradable parts and substances that can pollute the surrounding environment if not properly disposed of. In addition, some of these materials can be recycled to avoid environmental pollution. It is everyone's duty to contribute to the health of the environment.

When present, the symbol identifies the electrical and electronic equipment that must be disposed of separately as
prescribed by standards 2002/95/EC, 2002/96/EC and 2003/108/EC. Do not dispose of this

equipment in unsorted municipal waste, but take it to appropriate separate collection areas. Ask your local authorities for information about waste disposal areas.
Anyone who does not dispose of the product in accordance with this paragraph is responsible for it in accordance with the regulations in force.

13.2 Decommissioning and dismantling

The decommissioning and dismantling of the Machine and/or the interchangeable equipment covered by this user's manual consists in the disassembly of the product by authorised personnel in compliance with the provisions of Legislative Decree 81/08 (use of PPE, etc.) and the subsequent sorting and disposal as re¬ported in the „DISPOSAL" paragraph of this Use and maintenance manual.

Indice

I. Informazioni generali 56
II. Istruzioni di sicurezza 57
III. Definizione dei pittogrammi 61
IV. Movimentazione e imballo 62
V. Disimballaggio / montaggio 62
VI. Handling and transport 64
VII. Movimentazione e trasporto 68
VIII. Rimessaggio 68
IX. Manutenzione periodica 69
X. Pulizia e lavaggio 71
XI. Possibili guasti e soluzioni 72
XII. Istruzioni supplementari 72

I. Informazioni generali

1.1 Introduzione

Ringraziamo per la fiducia accordata ai nostri prodotti e auguriamo un piacevole utilizzo della macchina e/o della attrezzatura intercambiabile.

Abbiamo creato queste istruzioni per l'uso allo scopo di assicurare un funzionamento privo d'inconvenienti. Seguendo attentamente questi consigli, si avra la soddisfazione di possedere per molto tempo una macchina o un'attrezzatura intercambiabile che funziona a dovere.

Le nostre macchine e le nostre attrezzature intercambiabili, prima di essere fabbricate in serie, vengono collaudate in maniera molto rigorosa e, durante la fabbricazione vera e propria, sono sottoposte a severi controlli. Cio costituisce, per noi e per l'ultilizzatore, la migliore garanzia di qualita.
Questa macchina e/o questa attrezzatura intercambiabile e stata sottoposta a rigorosi test neutrali nel paese d'origine e ri- sponde alle norme di sicurezza in vigore.

1.2 Il manuale

Il manuale e suddiviso in capitoli e paragrafi in modo da presentare le informazioni nel modo piu chiaro possibile.
Le istruzioni, i disegni e la documentazione contenuti nel presente manuale sono di natura tecnica riservata, di stretta proprieta del costruttore (vedere dichiarazione CE in ultima pagina) e non possono essere riprodotti in alcun modo, ne integralmente, ne parzialmente.

Il manuale d'uso deve essere conservato con cura e deve accompagnare la macchina e/o l'attrezzatura intercambiabile in tutti i passaggi di proprieta che essa potra avere nella sua vita. Per favorire cio il manuale deve essere maneggiato con cura, con le mani pulite e non deve essere depositato su superfici sporche.

Deve essere conservato in ambiente protetto da umidita e calore e in modo che sia sempre a portata di mano per il chiarimento di eventuali dubbi. Non devono esserne asportate, modificate o strappate delle parti.

1.3 Simbologia del manuale

⚠PERICOLO!
Questo simbolo evidenzia situazioni che possono influenzare la sicurezza, causare morte e/o lesioni gravi all'operatore.

⚠ATTENZIONE!
Questo simbolo evidenzia situazioni che possono causare lesioni lievi all'operatore e/o danni alla macchina.

INFORMAZIONE!

Questo simbolo evidenzia indicazioni speciali per maggiore chiarezza e facility d'uso. Le immagini sono indicate dalla specifica figura (es. 2.1)

1.4 Dati del costruttore

Vedere copertina o etichetta CE.

Per informazioni e per ordinazioni di pezzi di ricambio la preghiamo di far riferimento ai rivenditori di zona citando il numero d'articolo e il numero di produzione che e possibile trovare sull'etichetta CE mostrata in 2.1

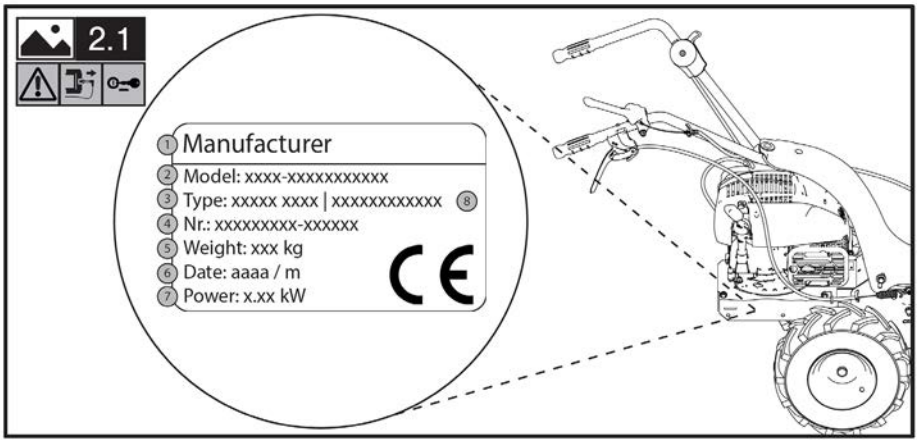

1. Identificazione costruttore
2. Modello
3. Codice indentificativo prodotto
4. Numero di serie articolo
5. Massa
6. Anno / Mese
7. Potenza motore
8. Tipologia prodotto

II. Istruzioni di sicurezza

PERICOLO!

Tutti i pericoli descritti in questo paragrafo possono generare lesioni gravi o la morte dell'operatore.

PERICOLO!

Prima del montaggio e la messa in funzione della macchina o dell'attrezzatura intercambiabile leggere e comprendere nella sua interezza questo manuale d'uso e manutenzione.

⚠PERICOLO!

E responsabilita del datore di lavoro trasmettere tutte le informazioni contenute in questo manuale all'operatore che utilizzera la macchina o l'attrezzatura intercambiabile.
Questa macchina e/o questa attrezzatura intercambiabile soddisfa tutti gli standard europei in vigore nel periodo di produzione. Nonostante cio un uso improprio o una manutenzione non adeguata possono aumentare il rischio di infortunio. Al fine di ridurre tale rischio leggere attentamente le istruzioni di sicurezza riportate di seguito e prestare attenzione ai simboli di pericolo presenti nelle pagine successive.

Indicazioni generali:

1. L'uso della macchina e vietato ai minori di 16 anni e alle persone che hanno assunto alcol, medicine o droghe.
2. Il campo elettromagnetico generato dal motore o dal circuito elettrico potrebbe interferire con i dispositivi „pacemaker". I portatori di questi dispositivi devono OBBLIGATORIAMENTE consultare il proprio medico curante prima di utilizzare la macchina.
3. Non mettere in moto la macchina quando si e davanti all'attrezzo, ne av- vicinarsi ad esso quando e in moto. Tirando la corda di avviamento del motore (se presente), l'attrezzo e la macchina stessa devono rimanere fermi.
4. Il motore deve rimanere OBBLIGATORIAMENTE spento durante il trasporto della macchina e tutte le operazioni di regolazione, manutenzione, pulitura, cambio attrezzatura intercambiabile.
5. Allontanarsi dalla macchina solo dopo aver spento il motore e averla parcheggiata in posizione stabile e di sicurezza.
6. Attenzione al tubo di scarico. Le parti vicine possono arrivare a 80°. Sostituire i silenziatori usurati o difettosi.
7. Prima di iniziare il lavoro con la macchina procedere ad un controllo visivo e fisico verificando che tutti i sistemi antinfortunistici e di sicurezza, di cui essa e dotata, siano perfettamente funzionanti. E severamente vietato escluderli o manometterli. Sostituire i particolari danneggiati od usurati prima dell'utilizzo.
8. Ogni utilizzo improprio, le riparazioni effettuate da personale non specializzato o l'impiego di ricambi non originali, comportano il decadimento della garanzia e il declino di ogni responsabilita della ditta costruttrice.
9. Non modificare la taratura del regolatore di velocita di rotazione del motore e non raggiungere velocita eccessive.
10. Per garantire il livello di sicurezza della macchina e necessario utilizzare esclusivamente ricambi originali.

Indicazioni per l'utilizzo:

1. Prima d'usare la macchina e/o questa attrezzatura intercambiabile prendere familiarita con i comandi e imparare come arrestarla velocemente.
2. Prima d'avviare la macchina controllare il livello dell'olio motore.
3. Prima d'avviare la macchina controllare che tutti gli elementi di fissaggio (bulloni, viti, dadi, ecc.) siano serrati e che i cofani e i sistemi di protezione siano integri e correttamente montati.
4. Camminare, non correre, durante il lavoro.

5. Non avviare la macchina in locali chiusi dove si possono accumulare esalazioni di carbonio.
6. Lavorare unicamente nelle ore diurne con una buona illuminazione e visibility (visibility minima necessaria pari all'area di lavoro definita al paragrafo „AREA DI LAVORO").
7. Non lavorare durante temporali e/o su terreni bagnati o scivolosi.
8. Non lavorare su terreni con pendenze superiori a 10° se non utilizzando le attrezzature specifiche per lavoro in pendenza (non disponibili su tutte le macchine o versioni). Usare la massima prudenza nell'invertire il senso di marcia e nel tirare verso di se la macchina.
9. Assicurarsi sempre dei punti di appoggio sui pendii. Tenere i piedi ben distanziati dagli utensili e non mettere mani o i piedi vicino alle parti in movimento.
10. Condurre la macchina sempre con entrambe le mani sul manubrio.
11. Non lavorare vicino a fossati o argini. Se una ruota oltrepassa il bordo della strada, la macchina potrebbe rovesciarsi improvvisamente.
12. Non girare la macchina in modo da rivolgere le spalle ad un muro oppure oggetti simili per evitare di essere intrappolati.

Indicazioni per la regolazione e la manutenzione:

⚠PERICOLO!

Tutte le operazioni di REGOLAZIONE e MANUTENZIONE vanno eseguite a motore spento. Rimuova il cappuccio candela o la chiave di accensione (se presente) per evitare avvii inattesi. Mantenere serrati tutti i dadi, i bulloni e le viti per garantire il funzionamento della macchina in condizioni di sicurezza.
Far utilizzare solo parti di ricambio originali. Il proprietario perde ogni diritto di garanzia qualora utilizzati ricambi non originali.
Non apportare modifiche strutturali o adattamenti. Tali modifiche comportano il decadimento della garanzia e il declino di ogni responsabilita della ditta costruttrice. Ci riserviamo il diritto di apportare miglioramenti costruttivi alla macchina e/o all'attrezzatura intercambiabile senza apportare modifiche a queste istruzioni.
Indicazioni per il sollevamento:

⚠PERICOLO!

Utilizzare sistemi di sollevamento non danneggiati e idonee alle masse da sollevare (vedere paragrafo „Movimentazione e trasporto").

⚠PERICOLO!

Non sostare sotto carichi sospesi.

2.1 Descrizione e campo d'utilizzo

La macchina e una macchina multi attrezzo progettata per un uso hobbistico su terreni privati.
Gli attrezzi compatibili con la macchina al momento della pubblicazione di questo libretto sono:
- barra falciante per lo sfalcio dell'erba;
- falce rotante per la manutenzione del sottobosco e lo sfalcio dell'erba;
- piatto falciatutto per taglio e pulizia erba;
- lama neve per lo sgombero della neve;

- spazzola frontale per lo sgombero di detriti da marciapiedi.
Le istruzioni per utilizzare in sicurezza gli attrezzi compatibili con la macchina saranno presenti su un manuale dedicato che viene consegnato insieme a questo manuale.

2.2 Uso improprio

⚠PERICOLO!

Tutti i pericoli descritti in questo paragrafo possono generare lesioni gravi o la morte dell'operatore.
Usare la macchina esclusivamente per l'uso previsto dal tipo di attrezzatura mon- tata.
Non usare la macchina per trasportare cose, persone o animali.
Non usare la macchina per trainare e/o spingere carretti o altri dispositivi.
Non montare attrezzature non autoriz- zate dalla ditta costruttrice.
Non modificare parti della macchina.
Non escludere o manomettere i sistemi di protezione.

2.3 Area di lavoro

L'utilizzatore e responsabile della sicurezza delle persone, delle cose o degli animali, che si trovano all'interno della zona di pericolo della macchina.
Tale zona e definita come l'area interna di una circonferenza di raggio minimo 20m con centro l'attrezzo montato sulla macchina.

⚠PERICOLO!

Il raggio minimo di 20m puo essere incrementato a seconda del tipo di attrezzatura intercambiabile montata sulla macchina. Nel caso, fare riferimento a ciascun libretto specifico.
Quando la macchina e in funzione non e permesso stare nella zona di pericolo per alcuna ragione. Solamente l'operatore, che abbia letto e compreso il manuale in tutte le sue parti, e autorizzato a stare all'interno di tale area e ad occupare l'unica postazione operativa posta, dietro il manubrio impugnandolo saldamente. L'operatore deve controllare la zona circostante prima di avviare la macchina e prestare particolare attenzione a bambini e animali.
Prima di iniziare il lavoro su di una determinata area, pulirla da oggetti estranei.
Durante il lavoro prestare sempre attenzione al terreno e alla zona circostante. Se si dovessero individuare oggetti indesiderati e/o pericolosi, prima di spostarsi dalla postazione operativa per rimuoverli spegnere la macchina e metterla in sicurezza prevenendone l'avvio, il movimento e il ribaltamento.

2.4 Abbigliamento

ⓘINFORMAZIONE!

Il reperimento di tali dispositivi di protezione individuale e a cura esclusiva del cliente o del datore di lavoro.
Durante l'utilizzo della macchina e le operazioni di manutenzione:
e OBBIGATORIO usare sempre scarpe antiinfortunistiche, guanti, ortoprotettori adeguati e indossare calzoni lunghi e re- sistenti e occhiali protettivi.

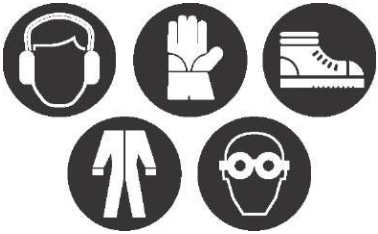

Non indossare abbigliamento largo, gioielli, cravatte, sciarpe, cordoncini pendenti che potrebbero impigliarsi. Legarsi i capelli.

Durante il disimballaggio e il montaggio:

e OBBLIGATORIO usare sempre scarpe antiinfortunistiche, guanti e indumenti resistenti.

III. Definizione dei pittogrammi

ATTENZIONE - leggere il libretto.

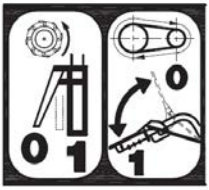

SINISTRA - la leva sotto al manubrio aziona il movimento in avanti delle ruote. DESTRA - la leva in alto aziona l'attrezzatura.

Comando acceleratore. Nella posizione di START l'aria e aperta mentre nella posizione di STOP il motore si spegne.

(SE DISPONIBILE)

SINISTRA - la leva a destra del manubrio aziona il movimento indietro delle ruote. DESTRA - la leva a sinistra del manubrio aziona il movimento in avanti delle ruote.

PERICOLO!

Mantenere tutte le etichette pulite ed in buono stato, sostituirle se danneggiate.

IV. Movimentazione e imballo

Per movimentare l'imballo sollevarlo in 2 o piu persone utilizzando le maniglie disposte sul cartone. Il peso LORDO viene indicato all'interno del capitolo „CARATTERISTICHE TECNICHE".

ATTENZIONE!

Non ribaltare o far rotolare la macchina. Possibile danneggiamento di cofani e organi meccanici.

INFORMAZIONE!

In caso di fornitura di piu macchine o attrezzature intercambiabili su pallet sbancalare senza farle cadere a terra. Aiutarsi eventualmente con un muletto.

V. Disimballaggio / montaggio

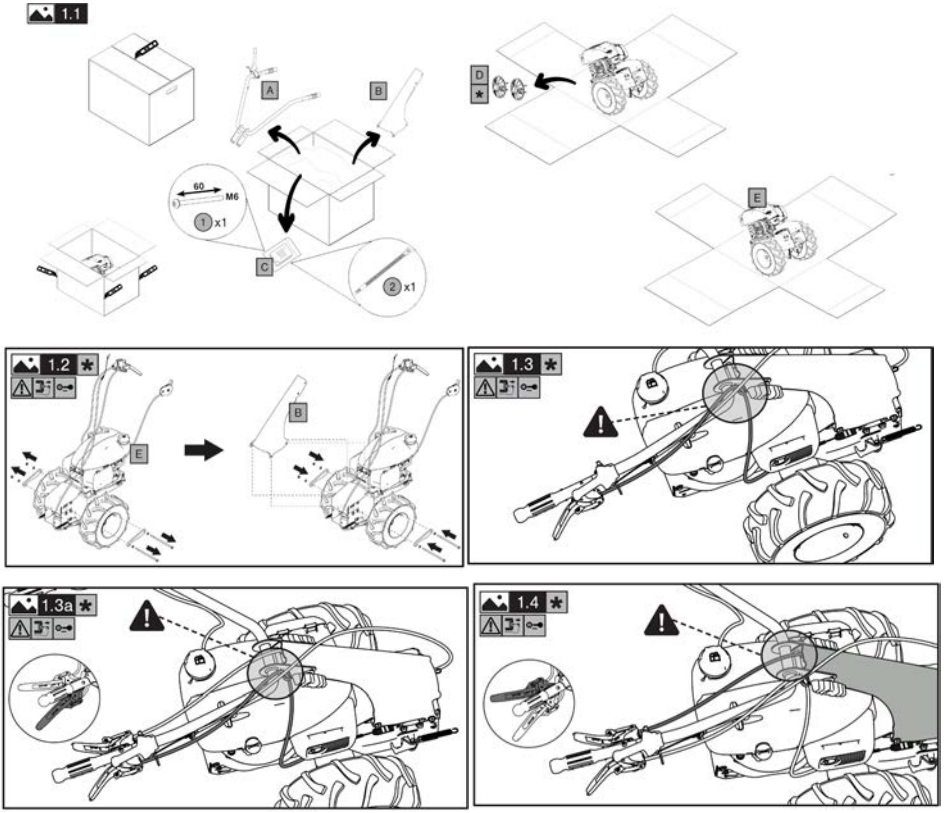

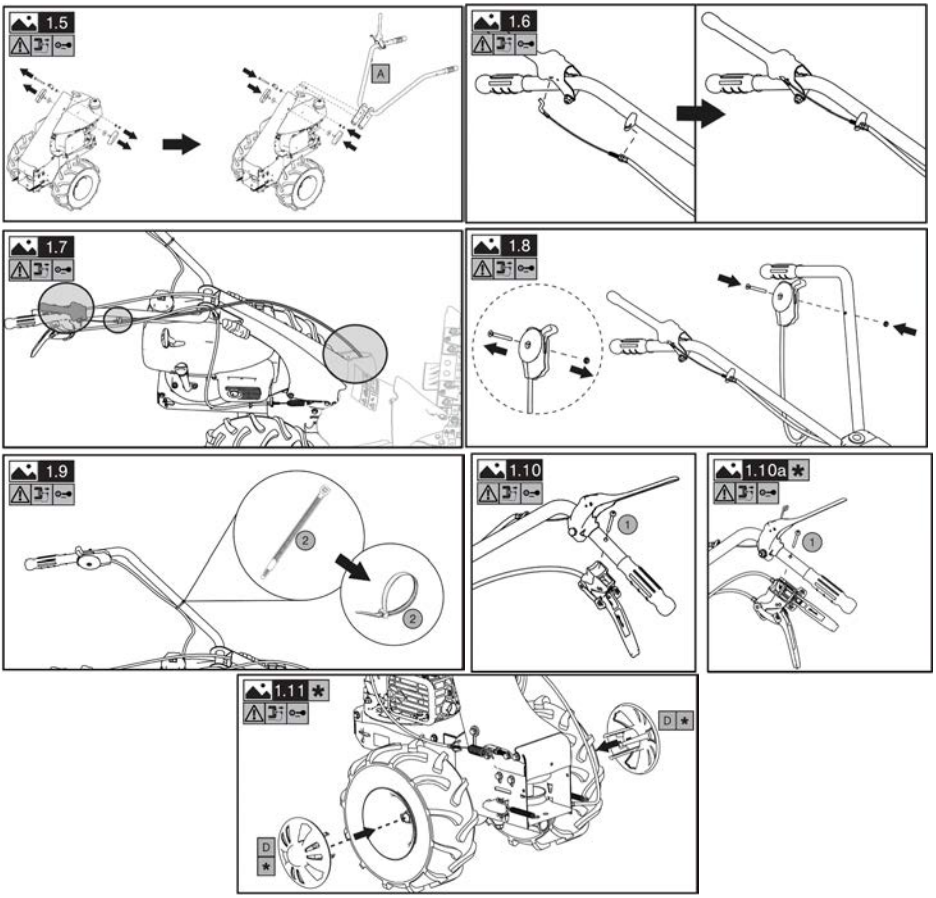

Completare il montaggio installando l'attrezzatura intercambiabile scelta seguendo le istruzioni di montaggio contenute nello specifico manuale.

⚠PERICOLO!

Per un corretto funzionamento del sistema frenante occorre che entrambe le molle siano correttamente agganciate.

⚠PERICOLO!

In caso di rottura di una o entrambe le molle procedere alla sostituzione prima d'usare la macchina.

⚠ATTENZIONE!

Il motore viene fornito senza olio lubrificante. Per le indicazioni sul tipo di olio da utilizzare e le quantita fare riferimento al libretto motore contenuto all'interno della busta accessori [C]

VI. Uso

ATTENZIONE!
Non avviare il motore fino al completamento di tutte le fasi di montaggio.

ATTENZIONE!
Prima del primo avvio occorre aggiungere olio lubrificante al motore. Per le indicazioni sul tipo di olio da utilizzare e le quantita fare riferimento al libretto motore contenuto all'interno della busta accessori [C]

ATTENZIONE!
Prima d'accendere la macchina con- trollare il livello dell'olio all'interno del motore come indicato sullo specifico manuale d'uso.

PERICOLO!
Prima di procedere nella lettura leggere e comprendere nella sua interezza il capitolo „ISTRUZIONI DI SICUREZZA".

6.1 Riempimento serbatoio

PERICOLO!
Prestare attenzione quando si maneggiano fluidi infiammabili. Il carburante e altamente infiammabile ed esplosivo.

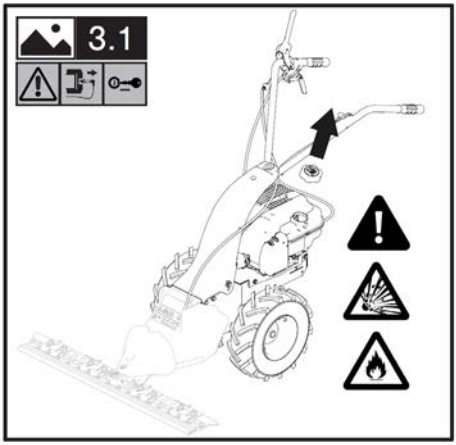

PERICOLO!
Non riempire il serbatoio in ambienti chiusi o poco ventilati.

PERICOLO!
Prima di rabboccare il serbatoio spegnere la macchina e aspettare che il motore si sia raffreddato (15-20 min).

PERICOLO!
Non fumare o utilizzare dispositivi elettronici in prossimita di fluidi combustibili.

PERICOLO!
Utilizzare dispositivi di riempimento quali taniche di carburante, imbuti, ecc. idonei e non danneggiati.

PERICOLO!
In caso di fuoriuscita di carburante spostare la macchina prima di avviarla.

PERICOLO!
Avviato il motore portare la leva di figura I in posizione intermedia.

6.2 Avviamento e spegnimento

PERICOLO!
Prima di utilizzare la macchina controllare il corretto funzionamento delle leve ad azione mantenuta e del doppio comando di sicurezza. Per le regolazioni consultare paragrafo „REGOLAZIONE CAVI". E proibito usare la macchina in caso di malfunzionamento dei comandi.

ATTENZIONE!
Prima di avviare la macchina controllare il livello dell'olio motore.

INFORMAZIONE!
Se il motore e „freddo", azionare il dispositivo di starter sul carburatore (a seconds della versione di motore). Si veda il manuale specifico.

Per avviare:

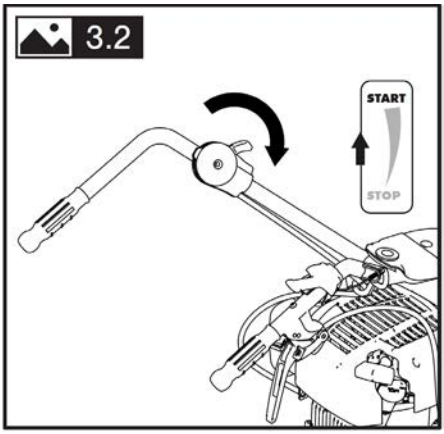

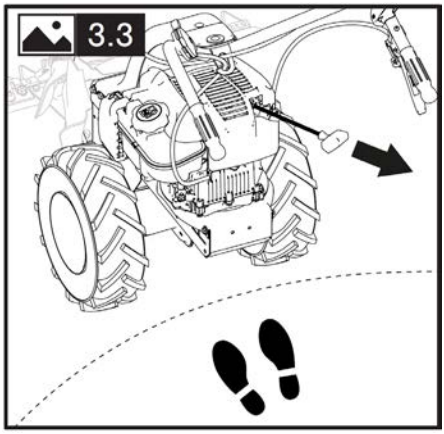

Per spegnere:

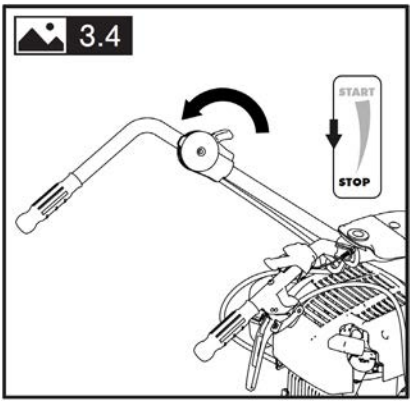

6.3 Comandi della macchina

I comandi di marcia avanti, di retromarcia e di innesto dell'utensile sono ad azione mantenuta e sono attivati mediante doppio comando.

Avanzamento:

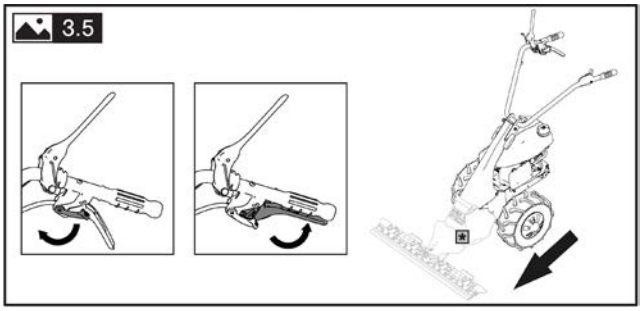

Retromarcia:

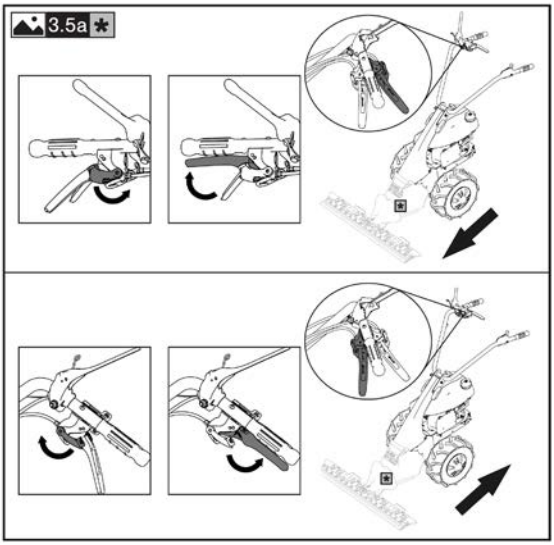

Innesto attrezzatura:

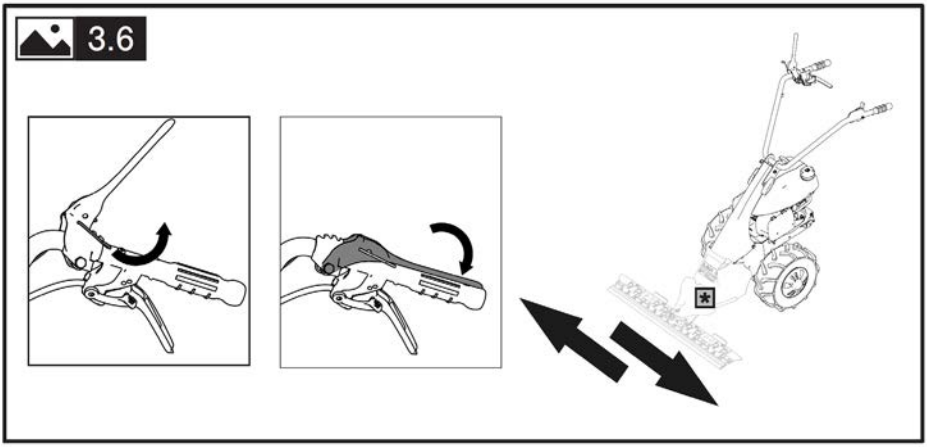

6.4 Avviamento e spegnimento

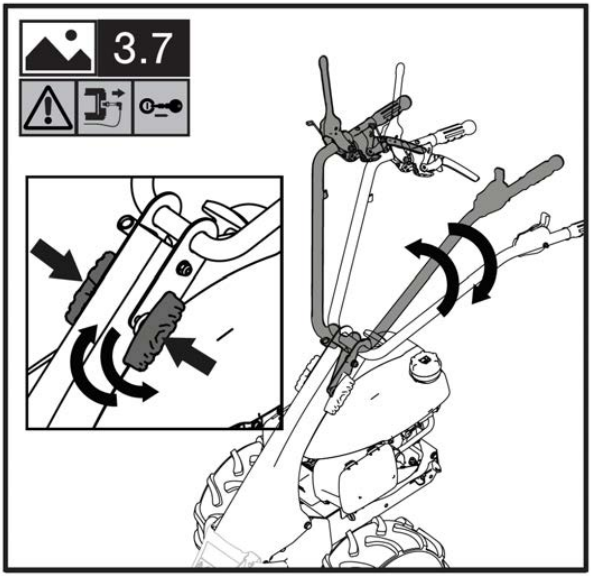

VII. Movimentazione e trasporto

PERICOLO!

Prima di procedere nella lettura leggere e comprendere nella sua interezza il capitolo “ISTRUZIONI DI SICUREZZA”.
A motore spento e possibile spostare la macchina a mano spingendola o tirandola dal manubrio.

Sollevamento:

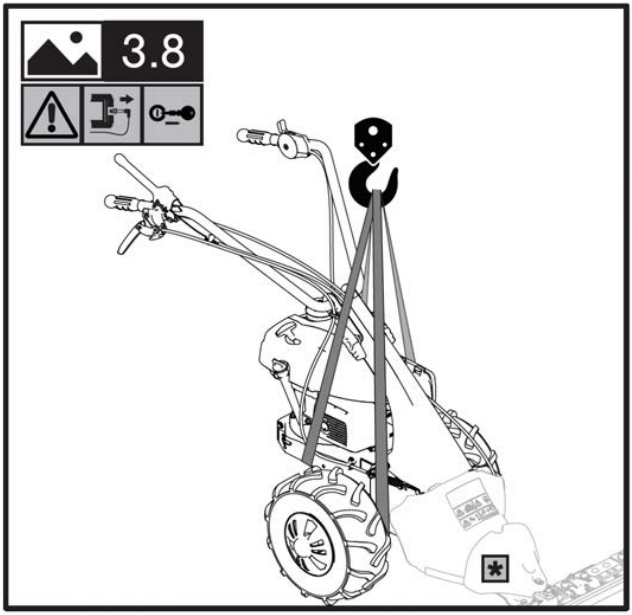

PERICOLO!

Montare tutte le protezioni a seconda del tipo di accessorio.

VIII. Rimessaggio

Quando la macchina non viene utilizzata per lunghi periodi e indispensabile proteggere l’utensile con sostanze anticorrosive ed antiossidanti.
Prima di immagazzinare la macchina pulirla da foglie e/o terra.

PERICOLO!

Rimuovere il carburante dal serbatoio e chiudere il rubinetto (se presente).
Parcheggiare la macchina su di un terreno pianeggiante rimuovendo la chiave di accensione (se presente) e/o il cappuccio candela.

PERICOLO!
Proteggere le parti taglienti e coprire eventualmente la macchina con teli protettivi.

PERICOLO!
Montare tutte le protezioni a seconda del tipo di accessorio.

IX. Manutenzione periodica

PERICOLO!
Prima di procedere nella lettura leggere comprendere nella sua interezza il capitolo “ISTRUZIONI DI SICUREZZA”.

Mantenere serrati tutti i dadi, i bulloni e le viti per garantire il funzionamento della macchina e/o dell’attrezzatura intercambiabile in condizioni di sicurezza.

10.1 Regolazione cavi

Leva marcia avanti:
Il movimento della macchina deve inizia- re quando la leva marcia avanti supera la meta della corsa come indicato in figura

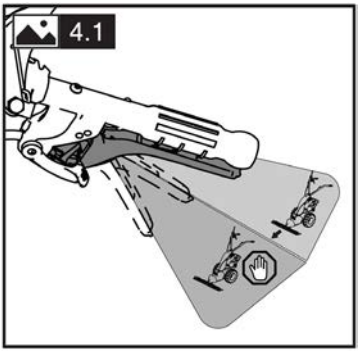

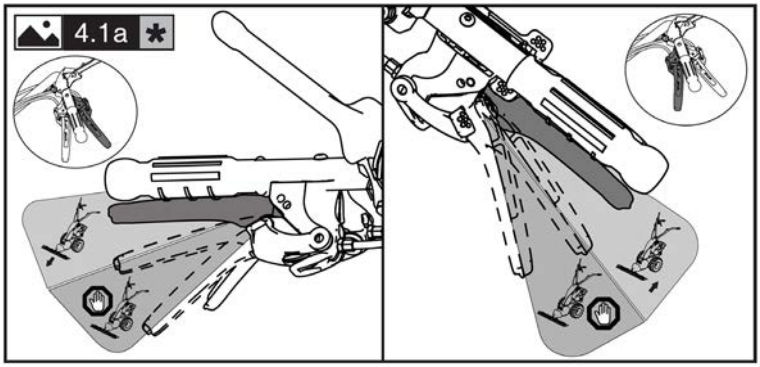

Se cosi non fosse occorre regolare il tiro del cavo agendo su registro mostrato in figura 4.2

Leva retromarcia (se disponibile):
Il movimento della macchina deve iniziare quando la leva retromarcia supera la meta della corsa come indicato in figura 4.1a*

Se cosi non fosse occorre regolare il tiro del cavo agendo su registro mostrato in figura 4.2a*

Leva innesto attrezzo:
Il movimento della macchina deve iniziare quando la leva innesto attrezzo supera la meta della corsa come indicato in figura 4.3

Se cosi non fosse occorre regolare il tiro del cavo agendo su registro mostrato in figura 4.4

10.2 Cambio olio macchina

Ogni 60 ore di lavoro circa occorre sostituire l'olio contenuto all'interno del piede della macchina.
Sollevare la macchina come indicato al capitolo "MOVIMENTAZIONE E TRASPORTO".

Successivamente procedere nel modo seguente:
4.5 → 4.6 → 4.7 → 4.8

INFORMAZIONE!
Per un'estrazione piu agevole e sicura utilizzare una siringa (non inclusa).

ATTENZIONE!
Utilizzare olio SAE 80 o equivalente.

10.3 Gonfiaggio gomme

Raccomandiamo di controllare ad ogni utilizzo il gonfiaggio delle gomme della macchina. Il valore consigliato e di 21 PSI (1,5 bar).

ATTENZIONE!
Prima di gonfiare la gomma controlli sempre il valore massimo in PSI presen te sullo pneumatico della stessa.

X. Pulizia e lavaggio

⚠ PERICOLO!
Prima di procedere nella lettura leggere e comprendere nella sua interezza il capitolo “ISTRUZIONI DI SICUREZZA”.

Prima di lavare e/o pulire la macchina o l’attrezzatura intercambiabile aspettare che tutte le parti calde si siano raffreddate (almeno 20 minuti). Utilizzare aria compressa o una spugna con detergente neutro e acqua.

⚠ ATTENZIONE!
Non utilizzare acqua in pressione per la- vare la macchina e/o l’attrezzatura intercambiabile. Il motore ed eventuali impianti elettrici o batterie potrebbero danneggiarsi.

⚠ ATTENZIONE!
Evitare l’uso eccessivo di acqua vicino alle etichette. In caso di danneggiamento occorre sostituirle prima di usare nuovamente la macchina e/o l’attrezzatura intercambiabile.

XI. Programma di manutenzione

	Ogni quanto	Vedere il capitolo
Controllo serraggio elementi di fissaggio e protezioni	Sempre prima di avviare la macchina - controllare che non via siano viti, bulloni e/o dadi non serrati e che i cofani e i sistemi di protezione siano integri e correttamente montati	-
Pulizia	Dopo ogni utilizzo	11
Gonfiaggio	Al bisogno	10.3
Regolazione cavi	Se il funzionamento non e quello previsto dal libretto	10.1
Cambio olio piede	60 ore	10.2
Motore	Vedere libretto specifico	

XII. Possibili guasti e soluzioni

	Possibile causa	Vedere il capitolo
Il motore non si avvia	Carburante esaurito, fare rifornimento	7.1
	Controllare la posizione dell'acceleratore	7.2
	Controllare che il cappuccio candela sia ben inserito	Libretto specifico del motore
	Controllare lo stato della candela ed eventualmente pulirla o sostituirla	Libretto specifico del motore
	Controllare che il rubinetto del carburante sia aperto (solo per modelli di motore per cui e previsto il rubinetto)	Libretto specifico del motore
Potenza del motore diminuisce	Filtro aria sporco, pulirlo Libretto specifico del motore	
Le ruote non girano	Controllare i cavi di trasmissione	10.1
Nel caso non si riesca a risolvere il problema contattare il centro assistenza autorizzato piu vicino		

Per l'elenco delle unità di servizio autorizzate da S.C. O-MAC PĂDURE & GRĂDINĂ S.R.L consultare il sito www.o-mac.ro

XIII. Istruzioni supplementari

14.1 Smaltimento

Il prodotto al termine del suo ciclo di vita deve essere smaltito seguendo le norme vigenti relative allo smaltimento Differenziato e non puo essere trattato come un semplice rifiuto urbano. Il prodotto deve essere smaltito presso i centri di raccolta dedicati o deve essere restituito al rivenditore nel caso si voglia sostituire il prodotto con un altro equivalente nuovo.
Il prodotto e composto da parti non biodegradabili e sostanze che possono inquinare l'ambiente circostante se non opportunamente smaltite.
Inoltre alcuni di questi materiali possono essere riciclati evitando l'inquinamento dell'ambiente.
E dovere di tutti contribuire alla salute dell'ambiente.

Il simbolo , quando presente, identifica le apparecchiature elettriche ed elettroniche che vanno smaltite separatamente come prescritto dalle norme 2002/95/ CE, 2002/96/CE e 2003/108/CE. Non gettare tali apparecchiature nei rifiuti municipali misti, ma portarle nelle apposite aree di raccolta differenziata. Chiedere informazioni alle autorita locali in merito alle zone dedicate allo smalti- mento dei rifiuti. Chi non smaltisce il pro- dotto seguendo quanto indicato in questo paragrafo ne risponde secondo le norme vigenti.

14.2 Messa fuori servizio e smantellamento

La messa fuori servizio e smantellamento della Macchina e/o dell'attrezzatura intercambiabile oggetto di questo manuale d'uso consiste nello smontaggio del prodotto da parte di personale

autorizzato in ottemperanza a quanto riportato nel D.Lgs 81/08 (utilizzo dei DPI, ecc.) e nella successiva segregazione e smaltimento come riportato nel paragrafo „SMALTIMENTO” del presente Manuale di uso e manutenzione.

O'MAC